工商晚報
The Kung Sheung Evening News

承印及出版：工商日報有限公司
香港灣仔分域街十八號
採訪部：二八零八七二　二七三四九二　二八二五零
營業部：二七九三零七　二八零七八七
廣告部：二八二四五五
社長室：二七五零五
總編輯：二七二六
經理室：二七七二
中區辦事處：二式五一式四三九八五
郵箱六二號　掛號二零七五
紙兩大張售價式毫
新聞紙第一二三八三號

交通部疑案又三人認罪
官諭押候處理
連同上週認罪三人宣判

【本報訊】九龍交通部串謀貪污疑案，今晨續在維多利亞地方法院聆訊。在上週五案中三名被告認罪，法官宣諭將案押至今晨宣判，但今晨提堂時，再有三名被告認罪，至本報截稿時法庭仍在處理各認罪的被告之案件中。

今晨開庭後，第十一被告林伯維，第十二被告張元鑑，第十三被告曾國俊向庭承認第二項控罪，控方遂將三被告之第一項控罪及控第十一被告之第七項控罪撤銷。

較早時於上週五第五被告駱昌傑，第八被告姜培偉，第九被告廖以錚向庭承認第二項控罪，法庭宣諭將案押後今日判，但由於今晨再有三被告認罪，法庭於是將六名已認罪的被告一並處理。

案中三名被告：㈠歐百年、四十一歲，外籍警司；㈡勞國棟五十一歲，總督察；㈢杜光森、卅四歲，總督察；㈣劉國橋、廿八歲高級督察；㈤駱昌傑、廿七歲督察；㈥高耿銘、卅六歲，督察；㈦蕭傑華、四十一歲，警長；㈧姜培偉、卅四歲警長；㈨廖以錚、卅二歲，警長；㈩吳振華、四十歲，長警；⑪林伯維、四十五歲、退休警長，現職公司副經理；⑫張元鑑、四十二歲，警員；⑬曾國俊、四十八歲，前警長。

巴警長控上司案今聆訊
大官集高院出庭作証人

（右）巴籍警長胡辛韓（左）助理警務處長莫榮到庭聽審。（本報記者呂國榮攝）

【本報訊】巴籍警長胡辛韓循民事控訴程序向高院控訴助理警務處長莫榮誹謗案，由於原訴人透過法庭票傳大幫証人（凡二十六名），其中有警務處長施禮榮，廉署行動組主任彭定國，及最近成為新聞人物之高級警司翟信等，今晨均出現法庭。此案由高院副按察司李福善聆訊，原訴人胡辛韓並無律師代表，被訴人助理警務處長莫榮則由余叔韶大律師代表，高級檢察官尹雲士代表所有票傳証人之警務人員。法庭選出五男一女陪審團，這是一宗有關民事誹謗案控訴而要有由陪審團聆訊之首次。

今晨開庭後，首先由代表票傳證人之尹雲士向庭申請：關於所有票傳之證人均是高級警務人員，他們有重要之工作，不能整天在法庭外等候出庭作證，必須安排好時間，同時其已向庭請准警務處長施禮榮及秘書韋林士不用出庭作證。

前助理警務處長，現在馬會保安主任韋磊夫亦親自出庭向法官請求豁免出庭作證，結果被法官批准。

原訴人胡辛韓即向法官請求：另換法庭及法官審訊，他指出法官不應批准這些重要証人退出作証。法官則表示指原訴人所說為廢話，並謂如再如此說下去，會因藐視法庭而被控。

原訴人說你可以懲罰我，但我仍要這樣說。代表被告莫榮的余叔韶大律師亦同意原訴人的說話，法官遂立即將陪審團解散，並諭將案押後，移交另一法庭及法官審訊。

今晨鐵廠劫案
三匪鳴槍掠三萬餘

【本報訊】觀塘偉業街源興鐵廠，今晨十一時許遭三匪鳴槍打劫，損失現欵三萬餘元，幸無人受傷，警方正進行調查。

案發現場為觀塘偉業街一二一號對面之源興鐵倉有限公司，今晨十時五十六分，上址一名司機駕駛貨車返倉交數，連同現欵三萬多元進入屋內，突然閃出三名男子，分持一刀兩鎗，指嚇屋內五名職員，掠走現欵。

疑因偷摘荔枝惹禍
十餘人亂刀揮　三兄妹被斬傷

【本報訊】大埔迎盤下村昨晚發生一宗血案，三名兄妹在一間士多內看電視時，突被十餘人圍斬，兄妹同告受傷，由坊衆送院救治。

三名傷者為（一）王天生，廿二歲，（二）王裕生，廿歲，兩人情況尚佳；（三）王文嬌，十五歲，情況令人滿意，三人均住迎盤下村十一號C木屋。

據悉：昨日較早時候，王裕生經過附近一間荔枝園時，被看管人指責偷摘荔枝，其兄王天生剛經過該園，加入維護其弟，稍後兩兄弟先行離去。

至昨晚七時左右，三兄妹同在附近一間運華士多內看電視。突然有十餘人手持西瓜刀及木棍，衝入士多亂斬該兩兄弟，其妹欲加勸阻時亦被斬傷。兇徒傷人之後四散逃去，三名傷者由坊衆扶助，先返回家中，後再送大埔醫局救治，稍後再被轉送伊利沙伯醫院留醫。

三月份勞工處統計
製木傢具工人勞工收入最高

【本報訊】勞工階級中電子工人的黃金時代已成過去，目前勞工中日薪最高的是製造木器傢具工人，日薪連福利在內達四十九元三角。

據統計處發表的統計數字，在去年九月份計算，製造木器傢具工人每日淨薪達四十七元，連其它福利在內達四十九元，乃全港勞工日薪最高者。其次為船塢工人及電車司機，每日淨薪達三十四元；而電子工人每日淨薪祇有二十一元。此外，一般勞工平均每日淨薪為二十四元。

茲據統計處三月份的統計，擇錄部分勞工在去年九月份每日淨薪，列表如下。

行業	每日淨薪
製造木器傢具工人	四七·二二元
船塢工人	三四·六二元
電車司機	三四·四五元
棉織工人	二八·零一元
毛織工人	二五·三四元
製衣工人	二四·三三元
紙盒工人	二四·九一元
膠花工人	二零·三七元
電子工人	二一·九二元
糕餅工人	二四·八三元

灣仔黑幫今晨火併
三受傷十一人被扣

【本報訊】灣仔軒尼詩道二三九號泉都聯誼會今晨三時發生黑幫火拼，造成三人受傷事件，十一名人士則被警方帶署查詢，事件起因據聞為「十四K」及「和勝義」兩黑社會因口角而演變成武鬥事件，警方正對此案進行深入調查。

據悉：今晨三時許，一名疑為「十四K」黑幫分子之妻，人稱之為「二嫂」，於灣仔軒尼詩道二三九號泉都聯誼會內與友人「竹戰」，認為該聯誼會之伙計有意待慢，即加以指責，詎料後有一幫「和勝義」人馬出頭，雙方發生爭執，一言不合，大打出手，情況極為混亂，雙方以啤酒瓶、木椅作武器，終於「十四K」方面因以寡敵衆，終告敗陣，三名青年受傷。

打鬥發生時，有人暗中撥電報警，警方人員急忙趕抵現場鎮壓，隨將三傷者送院外，並將十一名涉嫌與案有關人士，帶返警署調查，迄今日中午時分，仍未有人被落案控訴。警方現仍對此案進行調查中。

三名傷者為㈠何錦雄（廿四歲）男，傷左手。㈡羅德發（廿五歲）男，傷頭、胸。㈢奕其焯（三十歲）傷頭、胸。

父親節上演一幕感人場面
兩個孝女兒救父一條命
雜工地盤圖自盡　哭啼聲中嚴父打消輕生念

【本報訊】兩名孝女，昨日父親節上演一幕以孝道感動了萌死志之嚴父，打消了自殺意圖的活劇，但卻勞動了大批警方人員，疲於奔命，協助搜索此名厭世的父親。

案發於昨晚九時十五分，一名五十八歲姓鄭的地盤雜工，突撥電返荔枝角衛民邨一區三十號家中，其幼女接聽，父親在電話叫幼女趕快過海來中環大道中十四至十八號友邦建築地盤，其幼女接到電話後大驚失色，馬上與母親及八名兄姊商量，及後又撥電報案，大批警方人員立刻由報案的幼女及其另一名姊姊帶領趕往該建築地盤，阻止該名父親自殺，兩女在現場梨花帶雨，哭哭啼啼，警方人員又逐層樓搜索，但並未找到該名父親的踪跡。

及後，至昨晚十時二十分左右，女兒打電話返家告知母親找不到父親時，其母稱，父親曾打電話回家說，他在建築地盤等候女兒時，見到大隊警員到達，又見兩女哭哭啼啼，故打消輕生之念，自行離去，於是警方才收隊。

至於該名父親何故萌死志，及後見到女兒及警方人員又要離去，是否真正因被女兒的孝道感動才打消自殺的念頭，抑或另有別情，則仍有待警方進一步調查。

小評

驕陽似火下的香港，石澳海灘，是最近市區的海灘，也就成為大多數市民去消夏的目的地。

據估計，昨日假期，有數萬人湧到這海灘，去的時候是分……回程的時候，幾萬人擠在石澳車站，這就不是任何交通工具可以立刻疏導了。

據說，該地區的秩序，一度出現混亂，搶購汽水及食品，全個石澳區之汽水及食品，被搶購一空，小巴臨時抬高車費。

中巴公司已經做足了臨時應變措施，抽調一切可以動用的車輛去疏導困在石澳的人客，但在這種情形，交通工具，及道路情況都會發生困難。

一個小地方，竟然增加逾萬人，這種情形是必然出現的，假期去旅行的人，應有心理上的準備，警方也必須預料到假期的海灘地區，要加派人手。

交通「罰法」七十三
忘帶執照可能取消
政府與兩局即將採取步驟　取消或降低忘帶執照罰款

【本報訊】據報，政府與行政立法兩局非官議員辦事處業已採取步驟將道路交通條例中有關汽車駕駛忘帶駕駛執照之一條取消。

新例對未帶車牌之駕駛人最高罰欵一千元或入獄三個月遭社會人士之非議。

據報，政府擬將此節包括於定額罰欵之內，改為處罰一百元。

兩局非官議員辦事處秘書謂，此例應包括於定額罰則之內。前此之列入道路交通條例中係政府無意之失。吾人已注意及公衆對此之不安，而非官議員正討論再度研究此新例之需要。

據謂，此項違例原與計分制列於定額罰欵第一個表之內，由於公衆反對計分制，再度革擬該表，不料因而差錯。

在數百項違犯道路交通法例及其他有關則例中，有七十三項列入定額罰欵表中。

兩港客被捕後
荷蘭搜海洛英超過二十八磅

【阿姆斯特丹廿日法新社電】荷蘭警方今天說，自從兩名來自香港的華籍男子於上星期六在此間的旅館被拘捕以來，警方一共搜獲二十八點六磅海洛英，並拘捕十二人。

警方說：該十二名疑犯是此間的華人社團的成員，或是來自香港或新加坡而在此間非法居留的華人。

中區寫字樓近期竊案頻
警方呼籲小心

【本報訊】警方呼籲在中區工作的寫字樓職員，小心竊匪，因為最近警方接獲多宗中區寫字樓失竊的案件。

案發時間，均在辦公時間之內，竊匪乘職員往吃午飯或因其他事情需要離開寫字樓一段短暫時間，潛入寫字樓偷竊財物，失竊的多數是手袋及細小的物品，例如計算機。

警方呼籲有關人士，在他們需要離開寫字樓一個短暫時間，他們應該將自己的財物收好。

反毒組連月大掃蕩
毒品短缺兼且價漲
解毒中心「爆棚」

【本報訊】由於數月來警方全面掃毒，先後搗破數個組織龐大的販毒組織和製毒機關，並搜獲大批毒品，使本港毒品來源大為短缺，價格大幅度上漲。很多爆君子在供應不繼及無力以高價購買毒品的情況下，紛紛求助於美沙酮解毒中心，使這些中心應接不暇。醫務衛生處為應付這些突然增加的戒毒者，分別在港九新界設立十二間美沙酮解毒夜間診所。

這十二間夜間解毒診所定於本週三（二十三日）正式啓用。這些新診所位於一般認為吸毒者人數較多的地區，即港島柴灣和灣仔，九龍長沙灣、觀塘、九龍城、慈雲山、旺角、深水埗、石硤尾、橫頭磡和油蔴地，以及新界北葵涌的現有政府診所內，開放時間係由每晚六時至十時。

另一方面，蔡永業醫生及禁毒專員今日下午三時三十分在政府新聞處召開記者招待會，介紹新美沙酮戒毒中心。

蘇門答臘附近
今晨七級地震

【本報訊】天文台今晨錄得一度強烈地震，震力高達七點四級。

該度強烈地震係於今晨五時五十九分錄得，震源約在蘇門答臘區。

【檀香山廿日合衆國際社電】檀香山天文台於星期日紀錄得一次強烈地震，震源在印尼蘇門答臘島的周圍。

該天文台的發言人說，地震強度為烈治特地震儀七級，而發生地震之時間為當地時間下午四時五十三分。發言人說，預料不會有海嘯發生。

港島中區週三停水

【本報訊】水務處宣佈：港島中區部份樓宇將於後日（星期三）凌晨一時至上午六時，暫停供水五小時，以便水……B，拱北行，雪廠街二號至十號，及五號至九號，德輔道中一號A至三號，及二號A至八號，康樂大廈，卜公碼頭，天星碼頭，天星碼頭廣場附近之香港賽馬會辦事處，天星碼頭多層停車場，大會堂，大會堂多層停車場，干諾道中一號至十號A，遮打道及昃臣道範圍以內。

今日天氣預測

吹輕微至和緩東風，部份時間有陽光。局部地區有驟雨間中雨勢頗大或有雷雨。

今日最高氣溫約為攝氏三十度，正午十二時室外氣溫為攝氏廿七度，濕度為百分之九十五。

高潮：上午六時十九分，下午四時三十四分。

低潮：中午十二時二十三分，下午十一時零六分。

架山水塘財色劫案
男女幽徑談心
兩匪冒警截劫
黃大仙非禮案一人被擒

……非禮一番始告逃去，男事主則被手銬所扣，未能對其女友加以援手。

事發於昨日凌晨，一名廿五歲姓林青年，正與其廿歲女友於畢架山水塘附近小徑散步時，突然有一輛飛馳而至之黃色「迷你」小房車於其身旁停下，跳出兩名大漢，其中一名年約卅二歲，身高五呎五吋，身穿啡色恤衫，另一名則年約廿五歲，身高約五呎六吋，長髮，自稱為警探，其中一人更取出一具手銬，將男事主扣起，隨即刧去兩人現欵四十元。

刧匪行刧得手後，竟垂涎女事主美色，強行將其拖往山邊，輪流大肆手足之慾，兩匪飽嘗獸慾後，始施施然駕車逃去，兩事主驚魂甫定，即前往警署報案，當時男事主雙手仍被手銬扣上，警方現已對此案展開調查。

又訊：一名色狼，向一名十七歲少女非禮後，事主高呼求救，驚動探員及街坊，合力將一人拘獲，帶署調查。

一名十七歲少女，昨晚深夜十一時半，乘一輛九龍三號C巴士，行經黃大仙新區中座附近時，突遭一名男子向其胸襲，事主高呼求救，色狼則乘巴士停站飛奔下車逃去，但事主窮追不捨，並大呼非禮，驚動附近一警探及部分街坊加入追捕，終於將一名廿八歲男子拘捕，帶署查詢。

四位亞洲佳麗
青山海灘助興

【本報訊】四位亞洲佳麗昨日下午四時卅分，乘搭直升機飛往青山海灘，為在該處舉行之首場「海灘表演」主持揭幕禮。

昨日下午三時許在海灘上，約有一千名觀衆耐心地等候，並欣賞在新聞處流動表演車上表演的綜合節目。

約一小時後，四位佳麗終於到達海灘，她們是新加坡小姐史提雅，印度小姐貝德蓮耶，澳洲小姐格拉絲及菲律賓小姐狄嘉度，在樂隊伴奏下，携手高歌一曲贏得在場觀衆熱烈喝采。

娛樂節目進行間，一隊少青隊員二十人，在市政事務署人員指導下，忙於清理海灘上的垃圾，並且鼓勵游泳人士，協助保持海灘清潔。

圖為四位亞洲佳麗在沙灘上高歌一曲。由左至右為印度小姐貝德蓮耶、澳洲小姐格拉絲、新加坡小姐史提雅及菲律賓小姐狄嘉度。

酗酒漢殺鄰居
囚七年

【本報訊】一名男子涉嫌謀殺其鄰居，今晨在高院承認誤殺罪，結果被法官判處入獄七年。

被告男子朱林，五十一歲，失業，被控於去年十二月四日在慈雲山六十五座十二樓謀殺男子陳榮昌。

被告今晨承認誤殺罪，控方不反對，法官遂判被告入獄七年。

據案情透露：死者與被告原是鄰居，平日並不和洽，案發晚深夜十一時半，兩人都飲醉，當時死者已上床，被告突在走廊大叫死者出來……

……被告向警方自首，被落案控訴。

被控串謀販毒
泰籍男子提堂

【本報訊】一名泰籍男子因涉嫌與本月初警方破獲的一個龐大販毒集團時而被捕的十二男女一案有關，今晨在中央法庭提堂，被控串謀販毒。高富法官徇控方請求，將案押至下月七日，與其他十二人一併審訊。被告無須答辯，還押監房看管。

被告黃錦程，三十六歲，泰國籍，公司董事，住美孚新邨百老滙街八十八號C六樓，被控於一九六九年一月十七日至七五年十月六日，串謀在月初被捕的十二名男子及其他在逃人等，在本港地區販賣嗎啡、隱酸及巴比通。

免費贈送
一九七六年世運會特輯

工商日晚報以一年多的時間，搜集有關本屆奧林匹克世運會的資料，列分足球、籃球、游泳、田徑等項目，逐一介紹，編印一本厚六十頁，面積十一吋半乘七吋半，最珍貴的「一九七六年世運會特輯」。

本特輯將快出版，随本報日晚報免費附送；

讀者諸君，敬希垂注。

工商日晚報 敬啟

公務員除加薪百分13外 另獲每年遞增加薪

樣版機構僱主均感困擾 不知這個數目如何算出

【本報訊】政府公務員除最近獲加薪百分之十三外，大部份還另獲每年之遞增，而後者不少居民以為所有加薪已凍結者。

政府公務員大部份例定每年加薪百分之四至五。由於政府祇臨時加薪百分之十三，因此，許多公務員於一九七四年四月至一九七六年四月之內共獲加薪逾百分之廿二至廿五。

被政府選為加薪百分十三之基礎之六十八家樣版機構之僱主，對於政府所謂自一九七四年以來政府公務員並無增加之說法，咸感困擾。

事實上，政府所選為樣版之六十八家公司中，有廿二家去年並無加薪，部份則加薪百分之六至十一，另有部份則加百分之十六。

大多數公司以生意不佳而不加薪，彼等並以政府亦不加薪為例向僱員解釋。

當料政府不特照常遞增各級公務員之薪俸，且聲言以私營機構為先例，再一律加薪百分之十三，使彼等處境，深感困擾。彼等表示，實不知政府如何得來百分之十三之數目。

政府官員昨承認，在過去十八個月內，十萬公務員中有許多曾獲加薪。所遞增之數，由六十元至六百元不等。

但有四萬公務員幾乎並無年資遞增者。此等係低薪公務員，根據僱用條例，每五年祇加十元。至於最高薪或已遞增至限額者，亦無增加。

至於一九七四年四月以還多少公務員曾獲例定加薪，該官員未有說明。

昨日為星期假日，天色晴朗，本港各處海灘均有人滿之患。

台灣一通緝犯潛逃來港 購買假護照返台 結果被查獲拘捕

【本報訊】台灣一名通緝犯潛逃來港，購買假護照返台，以為用新身份証便可掩人耳目，可惜天網恢恢，仍難逃法網，前日在台北落網，被移送警備總部偵辦。

據悉：被捕的涉嫌男子朱念慈，廿七歲，為台北的黑社會份子，去年初因一宗侵佔案被中華民國刑警通緝。及至去年二月廿四日，他涉嫌偕同台北市長春路三樂莊搶劫案的一名在逃疑匪歐×宗由高雄乘搭漁船偷渡來港，代價為新台幣廿萬元，伸值港幣約二萬四千二百元。

當地警方表示：被捕的涉嫌男子與另案的疑匪歐×宗曾與一些本港的黑社會份子攪在一起，並曾計劃搶劫一間大公司，但因警衛森嚴而作罷，目前，歐×宗等可能仍在香港。

朱念慈却因為本身在台北所犯侵佔的案子不太重，加以在香港人地生疏混不下去，於是花了港幣三千五百元，購得一張假護照，而於同年六月十九日晚八時許，自本港搭中華航空公司班機，以「港僑」身分返回台北。

台北市刑警大隊偵一隊長參俊，連日率員追查杏花閣酒家毆鬥案在逃嫌犯關壯飛時，查出了朱念慈這一段偷渡出境的經過，於前日晨七時許，率同幹員趕到南京東路三段偉達大廈五樓，當場把朱念慈逮捕。

當地的警方又表示：由於朱念慈的偷渡路線與杏花閣酒家鬥毆案的涉嫌男子關壯飛所計劃的偷渡路線很相似，因此懷疑朱念慈曾與關壯飛勾搭一起，協同偷渡來港，但朱念慈對此事極力否認。

民安隊一高級隊目 在布袋澳攀山 失足墮崖斃命

【本報訊】民安隊一高級隊目昨與友好在佛堂門布袋澳爬山時失足墮下百呎山崖，送院後証實不治。

死者陳國樑，廿六歲，昨與其友林永光到布袋澳爬山，據林永光對記者稱，他們兩人於昨晨九時出發，由清水灣轉往布袋澳，開始攀山。

據林稱：在中午十二時十五分左右時，陳已成功攀登布袋澳山巔，距山峯僅百餘呎，陳當時高興之餘，解去腰間安全帶，以為安全，不料却突然失足，墮下百呎山崖，當場脊骨折斷。

當時一隊青年旅行團經過，合力將傷者抬往大廟，向一艘水警輪揮手求援，將傷者接上船送往醫院，但抵院時証實已不治斃命。

死者與父母同住觀塘高超道第二座，在民安隊工作已八年，此次意外身死，其隊友惋惜不已，並準備集資捐助死者之殮葬費。

中巴員工加薪 將可達成協議

每日加元二並有津貼

【本報訊】中華巴士公司二千五百員工之加薪問題即將解決。資方已答允，工人底薪每日增加一元二毛，而每日特別津貼亦為一元二毛，由七月起計。

現時，工人仍要求加薪一元五毛，及以五月起計，但資方業已拒絕，雖則答允將向董事會提出討論。

工人係於三月提出加薪要求，理由係自一九七四年以來，未有調整。

……館，而榮星花園則是天堂、地獄外的人間樂土。七、八年來，這個為市民所嚮往、私人經營、對外開放的美麗花園，今日已面臨關閉的命運了。

事情要追索到民國五十一年，榮星公司向市政府承租……

平心而論，榮星花園的入場券十分昂貴，成人三十元，學生半價；以一個四口之家，若想遊園，非數百元莫……持，就造成今日這種局面。

……給市政府，花園的分割似已成為定局。

現在法院已強制執行土地收回，國有財產局並已移交……

為了避免這個夠水準的大公園四分五裂，維持完整的景觀，為北市增加一點綠地……

葉錫恩批評房屋政策 應建較廉租屋宇 為低薪勞工着想

【本報訊】正當房屋署在大窩口推行重建計劃，把居民遷徙至一些較貴租金的公共屋邨之際，市政局議員葉錫恩猛烈批抨本港的房屋政策。

她昨日致函本港各報表示：本港目前的情況祇適合建造兩種房屋：㊀為低收入的勞工而建月租低於一百元者；㊁適合一些祇能付出稍高租金約在月租二百五十元者。

她稱：十年前，有人建議需要建造一些較粗的公共住宅，所得的結果是一些具有袖珍廚房、浴室的所謂單位。十年後的今日，又有人建議再建一些「更好」的住宅了。

她認為，經濟危機雖已過去，但只是對於一些大企業機構而言，貧苦大眾的環境却倒退在五十年代一樣，「餐搵餐食餐餐清」，根本不可能再在租金上付出更多。

她說，房屋署曾表示要建一些廉租的住宅使一些付不起租金的居民於居有其屋，但從未見有計劃實施過。目前的新區重建計劃，似乎是值得讚揚，但背後，居民却要付多四至五倍的代價。

東亞銀行 文咸東街分行 本月廿六開幕

【本報訊】東亞銀行業務不斷進展，為本港工商界及廣大市民提供最可靠及優良之各項銀行服務，繼莊士敦道分行開幕後，該行之第廿五間分行——文咸東街分行裝修工程接近完成，定於六月廿六日開幕。

東亞銀行文咸東街分行設於香港南北行東街一三二至一三四號，為自置物業。南北行係港島上環一貿易樞紐，商業繁盛，人口稠密，為適應各界之迫切需要，故特於中心地帶開設分行。

東亞銀行具有五十七年悠久歷史，作風穩健，信譽昭著，該行總行與分行間採用最新型直綫電腦系統處理帳目，儲蓄及來往客戶提存，可在總行或各分行辦理，使客戶獲得最準確而快捷之服務。東亞銀行文咸東街分行並裝設有最新式之保險箱，歡迎各界租用。

皇家輔助空軍 兩度空運病人

【本報訊】皇家香港輔助空軍直昇機昨午在一小時內進行兩次拯救任務，將兩名女病者送往伊利沙伯醫院。

昨午四時左右，直昇機飛往搶門將一名胃部不適的十六歲女童送往醫院，經治療後已出院。

約一小時後，直昇機再度出動，飛往大灘海峽將一名二十歲孕婦送往醫院留醫，情況尚佳。

今晨市場價格 肉類魚蝦蔬菜

上肉	七元二角至八元
牛肉	九元六角
鷄	七元至八元五角
鴨	五元
坭斑	九元半至十元
紅衫	四元二角
大魚	六元八角
鯇魚	五元五角至六元五角
蕃茄	一元至一元六角
白菜	八角至一元四角
冬瓜	八角

（價格以每斤計算）

交通失調無法疏導 數千泳客滯留石澳

中巴當局表示此後盡量適應

【本報訊】由於來往石澳與市區間的巴士無法協調，成千上萬的泳客昨日黃昏險被困石澳，及至深夜才完全疏散。中巴交通主任李斯指出，來往石澳的巴士平常有二十五輛，泳季則增至四十五輛。昨日由於泳客太多，才造成車輛供不應求的現象。

他表示，以後每逢假日，中巴將會視當日泳客的多寡，酌量加派車輛行走該綫，以求盡快疏散回家的泳客。

昨日下午五時左右，前往石澳海灘弄潮的數千泳客紛紛踏上歸途，前往巴士總站候車。由於巴士要按時開車，而車輛供應失調，致候車人羣愈來愈多。

至昨午六時許，情況最為混亂，當時在總站候車的人龍數以千計，在總站附近繞了多個圈子，但巴士依然按時開車，上了車的乘客，亦需在車廂內焗了十分鐘才能開車，部份搭客因受不着人塵混濁而暈倒。當時：增加班次，調派該處的大巴，因總站巴士需按時開車而出現巴士長龍，而小巴與私家車大量湧至，加上長以哩計的人龍在道上輪候車輪，混亂情況更甚。有些等得不耐煩的乘客不停抱怨巴士司機「為甚麼還不開車」，而在現場維持秩序的警員亦僅有數人，人羣鼓燥的聲浪歷久不散，有些乘客更索性返回海灘游水。

至晚間七時許，警方調派大批警員前往現場，一方面禁止小巴及私家車輛行駛附近，另方面促請大巴司機，一旦乘客載滿就必需開車，不准逗留，巴士公司亦再增派車輛前往疏導乘客。

至九時許，沙灘附近的交通才恢復正常，但車站的逾千候車乘客，至昨晚十一時許才完全疏導。

圖示入夜時分，石澳車站路旁仍然大排長龍，巴士一時無法疏導。

南强國術會 新員將就職 組團回國觀光

香港工商各界自由人士蔡固、鄧榮、黎耀坤、岑峯等在政府立案註册成立南强國術體育會後，為發揚中華固有國粹，復興民族武德，積極推行國術體育運動，已舉辦男女國術訓練班、南北獅舞麒麟藝術班，訓育青少年正當康樂活動，增設會員醫療免費診所，及各種福利事業，現加緊計劃購新會所。

該會近送接獲美、加海外會員陳智謀等函請將門派國術與舞南北獅及舞麒麟藝術各項節目，逐項攝影、錄音，詳細分門別類，解釋起源及功夫師承等，航寄美、加，以供海外華僑實習。

該會昨依章選出蔡固、鄧榮、岑峯、黎耀坤、李偉為正副主席，彭保、袁錦洪、何謀、何耀、曾光楚等為執行委員兼總務、稽核、秘書、財務、球類、康樂、宣傳、交際、聯絡各組主任，專負辦理新員就職聯歡。

又訊：蔡固主席接得台灣國術、廣東、惠州同鄉團體親友等邀請組團回國觀光，擬組織兩團，由曾秘書協同名譽會長謝民安，誠安港台貿易有限公司總經理共同專責辦理。

本港一姓葉女星 涉嫌在曼谷高買 被拘捕稍後將解警署

【曼谷二十日法新社電】此間的警方發言人宣稱：一位年約廿一歲的香港電影明星，姓葉，星期五在此間的中區百貨公司內，盜去一些衣服和皮鞋，現已被逮捕落案。

葉氏表示：她祇是在這裏作短時間的渡假。但當她被百貨公司之安全護衛員發現她身上祇有二十五美元現金，而她所購的兩套衣服和一雙鞋子總值一百美元後，她就被拘捕。

這位曾在邵氏兄弟公司不少的功夫片中演出的明星，將會於稍後時間移送至曼谷隆巴弟警署訊問。

港九各界社團 祝國際父親節

【本報訊】港九各界社團，昨日為慶祝國際父親節，特舉行若干慶祝項目，以闡揚孝親尊長的社會倫理道德。

一個題目「國際父親節」的演講會，昨午假大會堂南演講室舉行，主席施應元博士於致詞時表示：近代社會風氣不良，倫常敗壞，父母已不被兒女重視與尊敬，慶祝父親節乃為發揚孝道，挽救世道人心。他促請政府立法安庇老人，修訂退休年齡為六十歲，科納所得稅時應先扣除仰事父母之費用，並將老弱津貼七十五歲改為六十五歲。會上另有多位嘉賓發表談話。

另一個慶祝父親節的聯歡大會，昨晚假平安酒樓舉行，市政局議員錢世年在致詞時，讚揚主辦者能發揚東方文化優美傳統精神，闡揚孝道，並提倡倫理觀念，可減少代溝之形成。會上並表揚多位好父親，另有遊藝節目助慶，與會人數達二百人。

圖為港九各界慶祝父親節，市局議員錢世年在席上致詞。

日亞細亞航虧蝕二億 仍較初期預料中理想

【日本】日亞細亞航空公司（ＪＡＡ）為日航附屬機構，專門飛航日本至台灣航綫，據其最近宣佈：由去年八月八日開航迄本年三月三十一日止之會計年度以來，總共虧蝕了二億七千三百萬日元（約合港幣四百五十五萬元），該條新綫在開辦初期已預料會虧本，但現在却比想像中的數字小得多。

日亞航在該新辦期內營業總額為三十四億三千六百萬日元，而開支則達三十六億二千三百萬日元，比對赤字為一億八千七百萬日元，但其中扣除特別放款收益外，實際虧入為一億七千萬日元左右，此外還同部份貸款及開辦初期各項開支合計約一億零二百萬日元，兩數合共虧蝕為二億七千三百萬日元。

以日亞航在開辦短期內有如此成績，已相當滿意，亞航是一九七五年八月創辦，同年九月十五日首班正式開航日本至台灣，每週飛航十二班次，最近日亞航已將該綫班機增至每週十三班次，由開航迄今該綫總共載客六萬九千八千八百名，運載率為百分之五十七。

童軍總會年會 本月廿五舉行

香港童軍總會將於本月二十五日（星期五）下午六時正在九龍覺士道九號羅士大厦該會會議室召開特別會議，繼而舉行第二十六屆週年會議，由香港童軍總會會長羅斯太平紳士主持，會後茶會招待，希各童軍人士屆時出席。

五金工人認罪 被判坐牢四月

與未成年少女歡好

【本報訊】一名黑底五金工人，涉嫌與一名未成年少女先後發生八次性行為，及後女子雖與被告分手，但警方仍要追討舊帳，拘捕被告歸案，落案檢控，今晨在北九龍裁判署提堂，被告認罪，結果法官判每罪判四月，但同期執行，即坐牢四個月。

被告，鄭振權，廿五歲，五金工人。被控於去年十月卅日至今年一月廿四日在李鄭屋邨第八座六樓某室，先後八次與一名十四歲半蘇姓女童發生八次性行為。

被告認罪，法官閱感化報告書後，指出被告行為惡劣，且有黑底，故重判被告入獄四個月。

案情透露：本年六月十二日，凌晨三時，警方人員在油麻地一健康中心搜查，發現受害少女，祇得十四歲半，在一九六一年十二月廿四日出生，沒有固定地址，是一名離家出走少女，受害人承認曾與被告同居李鄭屋邨第八座六樓某室，在控罪期間發生八次性行為，其後受害人與被告分手，警方乃根據綫索拘捕被告，落案控告。

龍子行歐美傢俬 舉行清貨大減價

港九龍子行最近舉辦歐美傢俬清貨大減價，所有新到歐美名廠傢俬、燈飾、簾布，均大量推出，特價介紹。由於貨品種多，貨式充實，定價徹底減削，倍覺廉宜，各界人士想享受舒適的生活，首先要美化居室，龍子行是你理想的選購場所，現在簡介如下：燈飾部——美國水晶吊燈，原價二千四百五十元減售一千四百五十元，意大利座檯燈，原價七百八十元，減售四百九十五元，西德水晶吊燈，原價一千九百五十元，減售一千一百五十元。傢俬部——意大利真皮六座位梳化全套六件，原價一萬四千七百元，減售九千八百元，丹麥玫瑰木摺合酒吧櫃，原價三千八百元減售一千九百五十元，丹麥玫瑰木酒吧櫈，原價六百五十元，減售三百八十元，丹麥玫瑰木牆櫃，原價五千五百元，減售二千六百元，英國鑲鏡衣櫃２０×２２×８４，原價一千九百元，減售九百九十元。其它燈飾、傢俬、簾布，均推出廉售連日訂購者踴躍。

海外信託銀行 堅道支行開業

【本報訊】海外信託銀行堅道支行前（十九）日開業，由市政局主席沙利士先生主持剪綵，並設酒會招待同業先進，各界來賓。

該行首腦董事長張明添、副董事長莊清泉、董事黃長贊、董事總經理黃克立、李東海、張承忠、秘書李潤才及堅道支行經理鄭得心等，均於上午十時許先後抵達，恭迎嘉賓。到賀者計有天主教胡振中主教、中區警司禤達、中區警民關係主任文成坤、中華廠商會會長洪祥佩、永亨銀行董事長馮堯敬、恒隆銀行董事總經理莊榮坤、總經理李海光、國際綜合投資公司總經理鍾朝發、香港工商銀行董事總經理孫世俊、董事王敏生、李楚正、陳雷示、副總經理王蔭、亞洲保險公司總經理劉奇哲、海外財務公司總經理黃永康、楊振文律師、李伯威律師、徐嘉儉律師、徐嘉勳會計師、聖心嘉諾撒女子中學校長許修女及工商界人士，該支行客戶及坊眾等數百人，致送花籃禮物者甚眾。

市政局主席沙利士先生於上午十一時五十分到達，先致賀詞，剪綵禮於正午十二時舉行後，嘉賓於熱烈掌聲中徐徐進入銀行參加酒會及參觀該支行各部門，賓主頻頻舉杯祝飲，極一時之盛。

堅道支行為海外信託銀行第三十二間支行，經營一切銀行業務，如往來存款、儲蓄存款、定期存款、進口押滙、各種放款、滙兌、禮劵及保險箱等，竭誠為各界人士服務。

圖為市政局主席沙利士為海外信託銀行堅道分行剪綵情形，前排左起：張承忠、莊清泉、沙利士、黃長贊、張明添。後排黃克立、李東海。

如蒙惠刊本報廣告 請電二一八〇七〇八

日晚報聯刊

每段二吋二格或四吋一格，
每天日晚報，合共收費三十五元，連刊七天。
如登兩段位，每天日晚報，合共收費七十元，連刊十四天。
上期收費 不折不扣
此種廣告祇以普通廣告為限，啓事及醫類除外。
凡聯刊壹段七天或以上者，免費奉送東寶洋行嘉蘭精美案頭便條架一個及仿象牙開信刀兩把。請憑收據於辦公時間內駕臨灣仔分域街十八號本報社領取。

免費安裝 免收首期
東半價市場一機構
軒尼詩道326號 電話：5-720006
旺角道29號A 電話：3-947288
彩虹道102號 電話：3-214391
敦道568號 電話：3-315486
務部 3-306271（10綫）

新英文書院招生
①中六中（倫）大班②F.1至F.5會考班③中英文小學P.6 夜中學及英專各班
深水埗界限街2K近荔枝角道大角咀道交界・電話931220
六月廿七日上午十時（本校為政府指定三年及五年學位補助學校凡投考本校F.1可代申請三年補助學位曾參加升中試者並可代為申請半費或全免學位。）

旺舖租售
金基大廈：
筲箕灣東大街141-151號
地下舖位二、三、四樓出租
適合學校、酒樓等。
金樂大廈：
洛克道273-277號
尚有舖位一間出租，
適合銀行餐室各行業。
金毓大廈：
跑馬地毓秀街十三號
祇餘舖位兩間出售，
十年付欵，快將入伙。
洽租處：利興置業有限公司
香港德輔道中54－58號利興大厦八樓
電話：5-263271 237885

英國聯邦學會組合大專機構
聯邦書院招生
招一九七六至一九七七年度（大專課程）文、商學院各系新生及轉學生
註册日期：即日起至七月九日
開學日期：八月十六日
入學資格：（一）中學或以上程度或（二）滿廿一歲者可以自修生資格入學。本年應屆畢業生須携同准考證到本校辦理（詳情參閱簡章）

全旅運社 中環德己立街業豐大厦208室
⑤222827 ⑤222300
臺灣
特價團 $1,290 24/7日 出發只辦一團
豪華團 $1,690 3/7 17/7 7/8 出發
旅遊團 $1,450 28/6 12/7 26/7 出發
烏來、陽明山、花蓮、梨山、高雄及寶島名勝。
曼谷
特價團 $1,250 24/7 2/7 29/7 出發
豪華團 $1,390 3/7 24/7 7/8 出發
曼谷、芭提雅、玫瑰花園、皇宮、鱷魚潭、珊瑚島及金佛寺。

哥林比亞無綫電學校
無綫電及電視全科日夜基本班
小六至中一程度七月三十日開學
無綫電及電視全科日夜深資班
中二或以上程度七月三十日開學
船舶電台電訊科九月三日開學
暑期無綫電工程活期科
學費三十元包括器材書籍
校址：九龍深水埗保安道20至26號自置校舍設備規模龐大歡迎到校參觀索章請電：K862483・K789115 K864989・即免費寄上

南拳 北腿
寶座 實至名歸
連日越級爆滿
真實功夫不名虛傳
皇后 皇都 國泰 太平 太安 ……
王道 領銜主演
好評
明報：打得爽朗悅目
中文星報：靠動作取勝
紅綠日報：打鬥認真高
新報：所顯功夫水準是真材實料的。
劉忠良 領銜主演
吳思遠 導演
南宮勳 黃正利 呂秀貞 主演
思遠影業公司出品
兒童不宜

前上海六合路太和大樓粵籍專治白蝕鵝掌瘋灰指甲權威
七十餘高齡 專科老中醫師 歐威廉
有國府合格中醫執照
白蝕 即白癜瘋
有史以來最成功之白蝕專藥
當你百醫無效時
請來一試方悟今是而昨非相見恨晚
利便工友星期假日照常候診

肌膚發生白斑，日漸擴大，延及首面，眉髮皆白，患此者施用本劑絕對有效，在民國卅五年已得國內之首都中央醫院採用臨床實驗，認為確屬有效，有該院主任醫師發給書面證明，及國內外無數患者治癒之大批謝函，可供檢閱。
全世界唯一具有準確性之治白蝕專藥，成績輝煌，有百份之百痊癒率，保持世界最優榮譽卅八年，在世界各國未有更好之特效藥發明前，永遠保持此光榮紀錄。
白蝕專藥用郵售方式供應全世界四十多個國家一千多個城市。
鵝掌瘋 灰指甲

手掌及指間作癢，皮肉隱藏水滋，挑破之則流膠狀脂水，不斷褪皮，日久則掌皮枯燥汗腺閉塞，容易爆裂，倘受天氣變化，或受某種食物藥物之刺激，可能引起發炎紅腫化膿，多數指甲隨之變質，灰厚或離肉，患此者每有慾後復發之慮，本人用獨有秘方標本兼治，雖多年久患，百劑無效者，保證限期痊癒，永不復發。
本人以不誇張，不欺騙，富不多取，貧者減贈，有親切感，有同情心，使滿懷希望而來之任何階級，均有治療機會，卅八年來，一向抱此宗旨為患者服務，且藥效舉世無雙，痊癒率高。
診所：香港東區波斯富街二十號三樓
由紐約戲院向海傍行二三十步即到

已答允，工人底薪每日增加一元二毛，而每日特別津貼亦爲一元二毛，由七月起計。
現時，工人仍要求加薪一元五毛，及以五月起計，但資方業已拒絕，雖則答允將向董事會提出討論。

榮星花園事件

本報駐台記者 趙仲定

[illegible]舘，而榮星花園則是天堂、地獄外的人間樂土。七、八年來，這個爲市民所嚮往、私人經營、對外開放的美麗花園，今日已面臨關閉的命運了。

事情要追索到民國五十一年，榮星公司向市政府承租了四千多坪土地，原先是約定用來設立榮星兒童樂園，但是榮星公司承租後，沒有依約建設兒童樂園，而將這些土地併入鄰近的私有地，變更爲榮星花園，於民國五十三年出售門票營業，也是由這個時候起，榮星花園不再繳納租用國有土地的租金，國有財產局於是終止租約，要收回土地，但榮星公司拒絕繳回，經過法院三審判決，榮星企業公司應歸還土地，而於五月末梢強制執行，交給市政府規劃爲新的公園，易名爲民權公園，預定六月中開放。

榮星花園的面積共有二萬多坪，其中國有的土地，約佔全面積的四分之一，也是花園的精華，最漂亮的一部份，但這四千多坪國有土地中，尚夾有一長條榮星的私有土地，以及一條屬瑠公圳水利會的河川貫穿，國有土地實在是三大塊不連接的土地，事情發生後，整座花園，不論是公地、私地，都將畸零不整，在經營、維護上，都將發生困難。

而租金的計算方式，就是訴訟的起因，承租人要求以三七五農地計算租金，而國有財產局堅持必須以都市土地計算租金，以致無法達成協議。

持要徵收百分之四的租金，兩種不同的計算方式，一種是一萬多元一年，一種是三百萬餘台幣，懸殊價格的堅持，就造成今日這種局面。

平心而論，榮星花園的入場券十分昂貴，成人三十元，學生半價；以一個四口之家，若想遊園，非數百元莫辦，這種花費，實非一般小市民所能負擔得起，更由於票價的昂貴，使得這一名園，幾乎成爲貴族化的專利，對大部份的市民摒棄在園外，雖說維持費用相當可觀，需要由門票收入中得到補償，但若存心爲市民提供一個遊憩地區，不以牟利爲目的，這種價格也不是沒有降低的可能，這次收回，以成人兩元，兒童減半的價格重行開放，對市民而言，不可謂不是福音；而且，在訴訟進行前與進行中，國有財產局也曾報請行政院核定了三個條件：

一、租約內訂明土地限作公園用途。

二、在租用的國有土地上不得有建築物。

三、土地用途變更，或解除限建的時候，政府可隨時收回。

如果榮星公司答應，就准許該公司和解續約，繼續使

不斷之於法，加以收回。

現在法院已強制執行土地收回，國有財產局並已移交給市政府，花園的分割似已成爲定局。

爲了避免這個够水準的大公園四分五裂，維持完整的景觀，爲北市增加一點綠地，收購其餘的土地似屬必要。國有財產局好不容易收回土地，當然不能再由市政府以另一種非法院判決的租金轉租給榮星公司，這將會破壞了政府的威信與司法的尊嚴，因此收購就成了唯一可行的手段了。

話又說回來，收購榮星花園其餘的土地，相當困難，以一萬五千多坪的土地與地上物補償的價格來說，非二三億元莫辦，市府能否籌出這筆錢大有問題。唯一的方法，祇有分期購買，逐年編列預算。

近日國內各界爲了榮星花園的事吵吵嚷嚷。弄得不可開交，本月（六）七日，市議會採取行動，建議市府在接收原榮星花園的四分之一國有土地後，應維護原有格局，避免割裂，並提出在「公營公有」或「私營私有」間盡快決定。市府原則上已決定採納市議會建議，分兩年編列預算徵購，逐步將這一公園整建爲每一位市民都可自由出入的遊憩處所。

「榮星花園」事件，現已塵埃落定，維持一個完整的公園，大致上已不成問題，但是如何能繼續保持原有的格調及水準，却有待全體市民的共同努力，希望不要因票價的降低，使原有的水準也跟着下降。

台大獸醫學系德國籍客座副教授華格納太太餵小獅吃奶。

各地通訊

小獅剛出生．媽媽不要牠 德教授太太．代母獅喂乳

十八日晚上，新店山區的花園新城，迅雷挾著疾雨。台灣大學德籍客座教授華格納家裏的客廳，一片黑暗他和他的太太，正輕撫著一隻顫抖而病弱的小獅子，想法子讓牠定下心來吃奶。「牠怕光，又怕打雷。」華格納教授說：「這隻可憐的小東西，出生才七天，媽媽就不要牠了。」

這頭小獅子的父母親，是美國田納西州諾克斯維爾市動物園送給我國高雄市動物園的禮物，因爲高雄市的西子灣動物園還沒蓋好，先在台北市動物園作客，上個星期五生下了三頭小獅子，一隻公的，兩隻母的，現在這頭小公獅子得了重病。

「動物有種天性，如果發現初生的幼獸有了疾病，牠的父母親就會把牠和其他幼獸分開。」華格納教授說，有的動物對生病的小獸不僅不予哺育，還會把牠吃掉，前天，台北市立動物園的管理員發現小公獅子病了，牠的母親把牠踢得遠遠的，不肯餵奶給牠吃。

經過台灣大學獸醫系許多教授的診施，發現這頭小獅子得了急性腸胃炎，發燒並且大量脫水，還有酸血中毒的現象，對這麼小的動物來說，情況很嚴重，加上牠的媽媽不肯餵奶，生存的希望更渺茫了。

儘管大部分的教授都認爲這頭小獅子已經沒什麼希望，華格納教授却對它不肯放棄，他想起當年和他的太太在德國帝斯杜萊柏大學同學的時候，曾經照顧過很多生病的小動物，使牠們痊癒，這頭小公獅子，他願意帶回家由他和他太太來試試。

十七日晚上，當華格納教授把這頭小獅子帶回家時，牠已經奄奄一息，站都站不起來，華格納太太把她預備作大衣裏子的一塊羊皮拿出來，當作小獅子的褥子，讓牠感覺到像在媽媽身邊。用個小竹簍子作窩，放上熱水袋，並且每兩個小時餵牠吃一次牛奶，打一次消炎針，整晚日不交睫。華格納教授十四個月大的小男孩也跟着沒睡覺。昨天小獅子的熱度退了，祇是步履蹣跚，仍然很孱弱。

華格納太太扶着獅子，華格納教授把一筒維他命注射到小獅子的肩胛裏，他說：「這個小東西還有生命危險，因爲獅子的乳汁成分和牛奶有很大差異，像獅乳的脂肪成分佔百分之九點三，而牛奶只有百分之三，小獅子吃牛奶，體質一定比較弱。」據他判斷，這頭小獅子至少要過三個月的細心照料，才能確保無虞，現在牠的生存希望只有百分之五十。

替小獅子揉着肩胛，華格納太太說：「只要是上天創造的生物，都有求生存的權利，我們只是幫助牠爭取這個權利。」她的藍眼珠裏，流露著熱切的光芒。華格納教授摟著他的小兒子笑著說，看到太太對小獅子這麼盡心照顧，他都有點嫉妒了。

窗外的雷雨依舊，小獅子却已經不再顫抖，吮著華格納太太指尖上的奶珠，小鼻子不住嗅動，偶而發出小貓似的咪嗚聲，黃棕色的皮毛漸漸有了光澤，彷彿牠也聽懂了華格納太太的話，要爲自己的生命掙扎奮鬥。

新加坡動物園 週日慶三週年

新加坡動物園於本月廿七日（星期天）下午四時慶祝成立三週年紀念，其中慶祝節目的特色之一，將是園中計值三萬元的長臂猿島與黑熊區園地正式宣告開幕，而由律政部兼環境發展部長巴克氏親自主持開幕儀式。

當天前往動物園的一般遊人概受歡迎參觀此項開幕儀式，他們與受邀貴賓務須在下午四時以前溢場。

在此項儀式舉行以後，動物園管理當局將舉行一項特別的動物活動表演，參加表演的將有園中兩頭大象與猩猩以及幼豹與幼獅等。

新加坡警察樂隊在警察總監指揮之下，將於當天下午三時半至五時溢場演奏。

美國爲了更年期婦女 花費不少人力物力 結果增加癌症數字

【紐約通訊】此間一本週刊發表一篇文章說：對一般婦女而言，更年期是一生中較苦惱的時刻。更年期多數是發生在四十至五十歲間的婦女身上，這時候，體內的荷爾蒙不斷減少，她們的意識形態似乎也明顯地起着轉變，容易忿怒、躁急、沮喪以及月經停頓等現象同時出現。正因如此，醫生已早在五十年代開始提倡使用一種叫做ESTROGEN的荷爾蒙，以減低更年期所帶來的煩惱。這種療法，隨即受到數百萬婦女的歡迎。舉個例說：在一九六三至一九七三年間，化費在這種荷爾蒙「藥方」的經費，差不多增加了四倍那麼多。但是，最近人們對於這種荷爾蒙治療法所造成對月經閉止的婦女所產生的危險，開始有所懷疑及顧慮。原來這種荷爾蒙會引致可怕的子宮壁癌症。

最近，在一份叫「新英國醫學雜誌」中，有二篇關於女性荷爾蒙的報導，使到荷爾蒙與子宮癌相互間可能有因果性的關係之一說法鞏固起來。第一篇，由西雅圖華盛頓大學中一個由諾克爾．衛思博士領導的醫學小組所作的統計報告中說，在一九六九至一九七三年間，患子宮癌的中年婦女，約增加了百分之二十至百分之六十，視乎在不同的地理環境進行調查。結論中指出：這種驚人的增加，「與本國（英國）歷史上癌症的數字紀錄無可比擬。」衛思又說：「最重要及值得注意的地方，就是這種病並非由於婦女身上某些生理特徵所致，而是由於她們所用的藥物構成的。」

第二個報告，由加利福尼亞南部大學的湯姆士．麥克博士，在三藩市附近一個退休的婦女營所作的一個報告中指出：引致這種癌症的產生，確實是由於這種荷爾蒙所造成的。麥克同時發現到，婦女在更年期間使用這種荷爾蒙，則染上子宮癌的機會比其他原因大八倍之多；但是他認爲，假如在月經期間採用藥物的話（包括四、五天不採用這種荷爾蒙），那麼，危險性將會減低。麥克提議說，當婦女採用這種荷爾蒙時，「應該在最短的期間內，採用有限度的輕微數量」。

醫事問答

肺病有何徵象

黃玉霞君問：

㈠肺病有何病徵？

㈡成人有沒有防務針打？

㈢常與肺病人接近，應怎樣預防？

㈣患鼻竇炎有何病徵？如不加醫理？是否會影響身體各部？

香港醫學會答：

㈠肺病有多種，凡肺臟有疾病皆統稱肺病，但通常稱肺病是指肺結核症，因爲在香港肺結核症仍然極之流行。患肺結核症者在初期可能毫無病徵，只在例行X光照肺時發覺，但多數皆會有消瘦、發熱、食慾不振、咳嗽、咳血等現象，凡咳嗽持續兩星期以上者皆應接受X光照肺，以察看有否肺結核象徵。

㈡成年人亦可以接受卡介苗以預防結核症，但應首先作一種皮膚檢驗，以察看有否已患過結核症，如証明未有患過，才可接受卡介苗注射。

㈢常與患肺結核症者接觸，當然首先應接受卡介苗注射，此外應注重營養及身體健康，常常保持身體強壯，則染上肺結核症機會較少。

㈣患鼻竇炎之病徵包括頭痛及有黃濃鼻涕流出，如不加醫理，發炎當然可以蔓延至身體其他部份，而且病徵亦會持續。

子宮割除手法對性生活有無影響

陳永君問：

㈠女性施子宮割除手術後，對其日後之性生活有何影響？

㈡割去子宮後，一般要多久才可恢復性生活？應注意些什麼？

㈢割子宮後，是否要經常服食女性荷爾蒙之藥物？

香港醫學會答：

㈠女性經過割除子宮手術後，通常對日後之性生活毫無影響，因爲大多數割除子宮手術是割除子宮及宮頸，但對陰道并無影響，唯獨是如因子宮患癌症而割除子宮者，則通常需將陰道之上端亦一併割除，如是則陰道會較前縮短，對性生活可能稍有妨碍。其中詳細情形，當然要主治醫生才能够清楚，而作出正確指導。

㈡經過割去子宮手術後陰道之傷口通常需至少六星期才能復原，病者應繼續由主治醫生跟診，在六個至八個星期後，經証明陰道之傷口已經愈合，則可以恢復性生活。如只割去子宮及宮頸，對陰道并無縮短，則以後之性生活跟從前一樣，并不需特別注意。

㈢子宮與女性荷爾蒙之分泌毫無關係，因爲子宮之作用只在懷孕及產生月經，但女性荷爾蒙完全是由卵巢所分泌，所以割去子宮後，女性荷爾蒙之分泌會否受影響完全視乎割子宮時有否將卵巢一併割去。通常如因良性瘤腫而割去子宮，而患者又未達收經年齡，則正常之卵巢多數保留，如只有一邊卵巢保留，則已足够產生女性荷爾蒙，手術後並不需補充任何女性荷爾蒙藥物。但如在收經年齡之前割去子宮並需一併將兩邊卵巢皆割除者，則醫生在手術後會指導服食女性荷爾蒙藥物，但病者自己切勿胡亂服食荷爾蒙藥物，必定要由西醫處方及指導服食才爲安全。

偏頭痛病症

吳燕郎君問：

偏頭痛是什麼病症？可否徹底治愈？

香港醫學會答：

偏頭痛是腦部血管異常，先是血管收縮，跟着過度擴張，使腦血管之神經受刺激而致。每次病發首先是視覺不清，隨後頭痛開始，跟着嘔吐，發冷，出汗等。偏頭痛有遺傳傾向，患者多屬精神緊張。

偏頭痛難以徹底治愈，但現在有藥物對身體無害而又可以長期服用以預防偏頭痛發生，但一定要由西醫處方，不可自己購買服用。頭痛發作時，應在靜而暗的房內休息，并用止痛藥及一種收縮腦血管之藥物，凡此一切藥物皆應在醫生指導下服食，平時應避免工作過勞，精神受刺激，或患者自己知道在某種環境下會引致偏頭痛病因者應避免。

…風準備拍黃梅調影片 …能邀王復蓉反串男角

……由施思飾演穆桂英，至於男主角則可能會用反串演出，他表示除了凌波之外還有一位王復蓉是否適合演反串角色，但王風却沒有透露是否邀王復蓉演出。

王風昨日特別爲陳思佳拍一場歌唱戲，加強陳思佳在「倫文叙」片中的戲份，並準備請她在「乾隆皇禱集」當女主角。

玉風表示明日將會偕黃家禧一同前往澳門勝外景，因爲在拍攝中的「扭計三星」準備在澳門拍七至十天的外景。

△由李振輝、森森、賈思樂、斑斑四人主持的「四樂士特輯」，經已定今日作首次播出，以後逢星期一晚八時與觀衆見面

楊以和表示在特輯中佈景設計豪華，趣事演出以「四樂士」的生活趣聞爲題，並由大樂隊伴奏，現場實地演唱，更舉行青年流行舞比賽。

邀本港參加 德黑蘭影節

△德黑蘭電影節自去屆曾邀請兩部香港影片——龍剛的「廣島廿八」與康威的「迷惑」前往參展後，引起了香港電影界的重視。

本年度的德黑蘭電影節，決將舉行了，目前正在籌備階段。主辦當局已發出電報向各國家及地區，徵集資料，以便邀請各地的好電影參展。

日前，香港導演龍剛，收到德黑蘭電影節大會主席德利玉殊的電報，拜託他予以支持及協助。

電文說，影展大會副主席沙夫第會於六月尾來港，處理香港影片參加德黑蘭影展的事，希望他給予協助。

龍剛就此訊接受訪問時說，香港影片，參加國際性影展是對將來的發展有很大幫助的，所以他一定會全力協助沙夫第。

．鮑清天．

環姐安柏露慕諾 美得使人暗中心動

安柏露慕諾！看「贏得風流薄倖名」的試片時，座上客都禁不住同聲讚美。

安柏露慕諾是誰？她是一九七四年度的環球小姐！

在新片「贏得風流薄倖名」中，觀衆都發覺女主角安柏露慕諾美得使人暗中心動！

安柏露慕諾從來未拍過電影，一九七四年登上環姐寶座後，立即爲唯美派權威導演，雲遜雅蘭德所游說，遂她參加拍演電影。

「我從來未拍過，我怕！」

安柏露慕諾雖然躍躍欲試，但似乎仍然缺乏信心。

雲遜雅蘭德說：「我爲你專誠的開一部片！」

於是，他策劃了「贏得風流薄倖名」的劇本。

戲拍好後，任何一個人見了，都讚美那部片拍得美，富懸疑味，將女主角塑造成一個神秘又美麗的女人！

安柏露慕諾本人看了也微微笑的，掩不住內心那份快樂。

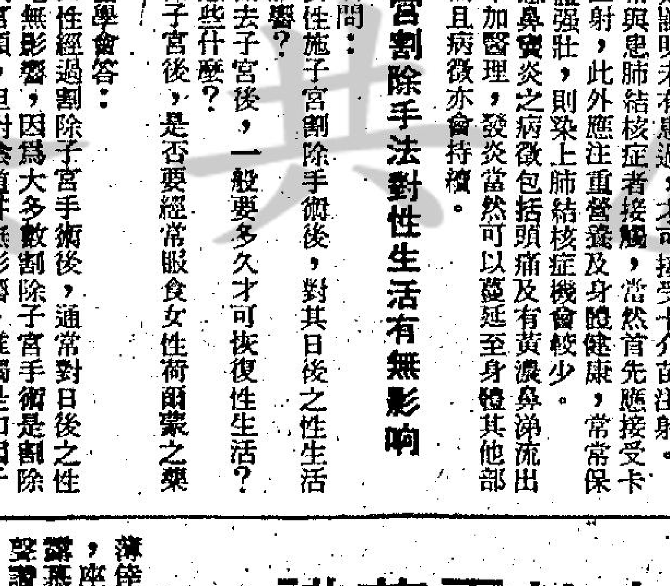

圖爲「贏得風流薄倖名」片中一幕。

被人認爲大隻 鄭少秋甚得戚

日昨見鄭少秋掉臂行於某酒樓外，作虎臂熊腰狀，十分有型。有問他何以不見一陣，變得如此大隻？鄭少秋自嘲說：「日日做咕哩，焉得不大隻？」再問做甚麼咕哩？他哈哈笑，沒有詳細說明。

若干年來，朋友們都叫他「排骨秋」，但如今他脫胎換骨了，那昂藏大隻型格不是可裝得來的。於是，老友們改口，笑稱之爲「大隻秋」，或「大奇秋」，他欣然以應，十分「得戚」。

當日龍剛找鄭少秋拍「哈哈笑」，同時龍用沈殿霞，在片中演個肥嫂女，他倆拍起來開工，收工時自也拍拖離去，因數之情，羨煞旁人。甄珍就曾打趣他倆說：「榮華公司出錢，龍剛導演出力，請你倆來表演拍拖，怪不得你們要向人示威了。」秋仔肥肥哈哈大笑。

當鄭少秋拍「哈哈笑」時，已不大見其「排骨」型格，肥肥那時已開始爲他加料煲湯，鄭少秋經常有「愛情湯水」滋潤，自然是增磅了。

近年間，秋仔影視俱紅，又唱歌走埠，撈到風生水起，加上肥肥照顧得體貼入微，想唔肥都幾難。逢人哈哈笑，大有道理也。

鄭少秋片場情場兩得意，又拍了「哈哈笑」，難免成日哈哈笑。

下午茶有聲有色 盧維昌多才多藝

嬌俏可人的關菊霞是個典型的賢妻，結婚五載，她小兩口生活得極恩愛。關菊霞原來還是個烹飪能手，閒來總愛親自下廚爲夫婿弄些精美可口的食品，她笑語道是最佳的御夫術，她精於烹飪，原來拜「下午茶」之賜。自從麗的電視開始有「下午茶」婦女節目後，關菊霞就一直是這節目的主持人，她也非常喜歡這個專爲家庭主婦而設的節目，一面做主持人，她一面偷師，學到不少烹飪、裁剪的知識。

今（廿一日）下午四時，麗的「下午茶」節目將介紹鷄蛋夾餅的做法，這個用鷄蛋、麵粉、火腿、蕃茄、青瓜爲主要材料的夏令小食是消暑佳品，關菊霞的丈夫必定口福不淺。你也不要錯過這個機會，爲先生和孩子們做一個鷄蛋夾餅吧！此外又由譚淑卿教用尼龍綫編織嬰兒外套。

新面孔，新格調，希望做到盡善盡美，這是「麗的旋律」女編導盧業瑂所求的目標，亦一步一步的致力於達到目標。

新鮮出爐的亞洲歌王盧維昌主持「麗的旋律」表現了他是個多才多藝的業餘歌手，唱粵語歌固然唱得好，唱英文時代曲也一樣美妙，該節目在廿一日（星期一）晚八時播映的內容裡，他與張婉嫻合唱出一曲「分飛燕」，大家聽聽就知道了。

麗視劇場的諷刺喜劇「上下流」插曲「我愛人生」由張婉嫻獨唱，宋豪輝唱「愛的十字架」，麥葉玲、王鍒妮分別唱出「再乡一點」與「再來一杯」兩曲，另有快樂音符樂隊獻唱「保留你的吻」，一對活潑美麗的明珠姊妹花，剛從新加坡來港，被邀參加演唱，使「麗的旋律」增添麗色。

歌唱之外，趣劇「女生外向」今次有江雪客串演出，李丞迪、黃綺碧、陳天生等新人合演，又訪問大專聯會的「徵文比賽」，而麗的舞蹈組，則演出一幕精彩的苗族舞。

第一部空戰大片「筧橋英烈傳」 台南空軍基地拍外景 採訪參觀記者陣容大前所未見

【本報駐台記者司馬芬台灣南部空軍基地專訪】中國電影史上第一部空戰大片「筧橋英烈傳」，近日在台灣南部數處空軍基地上，展開重要主戲的攝製外景隊已動員了百餘人，空軍並派出了大批飛支援，拍攝現場之壯觀，令人嘆爲觀止。中影公司爲了使海內外觀衆瞭解這些主戲的製作過程十日那天特別邀請了台北日晚報的記者，港報在台記者，中南部報紙記者百餘人到現場採訪參觀，記者團陣容之大，也爲過去所罕見，爲攝製現場帶來不少熱鬧。

台北的影劇記者，是十日上午九時五十分，由中影副老總明驥、執行製片吳東權、宣傳主任王世偉等陪同，搭乘遠東航空公司班機飛抵南部高雄，隨即改乘車轉往某空軍基地。當台北記者抵達現場時，張曾澤導演立即叫開麥拉，一場大戰便立即展開。

這天南台灣風和日麗，天氣良好，記者在現場所看到的戲，是高志航夫人葉蓉然小姐（李菁飾）由南京專程飛到江西南昌機場探視丈夫高志航（梁修身飾）。訓練空軍健兒的情形，基地一角，已改裝成「南昌機場」，天空中，有十餘架飛機在作訓練飛行起飛降落「基地上」還停有十餘架隨時準備起飛的飛機，使天空的飛行與地上的操作滙成一片，十分緊張壯觀。

不到現場參觀，不知拍這種戲的艱難，因飛機的起飛降落迅速，而地面的操作又要配合鏡頭，因此攝影機必須靈活轉動，搶拍刹那即逝的鏡頭，攝影者非常辛苦，比導演更忙碌，比拍一般文藝片、武打片，不知要忙多少倍。

空軍爲了支援中影拍「筧」片，特別挑選了數十位長得英俊瀟灑、技術高超的駕駛員，協助拍戲，因此在天空中飛的是真駕駛員；一些明星小生，即扮演戲中的重要主角，但爲了熟練空軍動作，曾要他們在空軍基地，先接受短時期訓練，因此小生們一個個演來都很逼真，使假空軍，打成了一片。（未完，明天續）

星河晚眺 明明

李黑說寫影評 不應太武斷

李翰祥對外傳他斷然拒拍離鳳以及從未想過拍離鳳一事，有點不高興，他說：

「事實上，我不知道有這件事，老闆從未跟我提過，老闆是否找離鳳拍紅樓夢，我不知道，我祇是在報上見到老闆與白雪仙約了見面的照片，他們談甚麼，我不知。至於說是要由我來導離鳳拍紅樓夢，也是從報上看到的，我沒有否認任何事，他們要這樣說，我覺得很不好，會引起任白誤會。」

李翰祥說：「也許有這件事，但老闆太忙，他去了亞展，可能還沒來得及跟我談。」

誰都不能肯定說李翰祥用還是不用離鳳拍紅樓夢。誠如李翰祥所說，他必須等邵逸夫回來談才知。

李翰祥同時說：

「老闆是很聽我的，同樣，我也很聽老闆的，我站在導演的立場，而老闆站在製片的立場，我們必須謀求一致才能行事。」

有人在報上說余莎莉一定不會紅，李翰祥覺得這是很不負責的寫法。「拈花惹草」週末才上午夜場，除了邵氏公司和電檢處的人，沒有人看過余莎莉的電影，紅不紅？要等「拈花惹草」上映先知，作爲一個負責的作者、影評人，不應該如此主觀和武斷，今晚午夜場，余莎莉的八十人選「拈花野草」，並請同事、記者齊來捧場，至於紅不紅，還是很快揭曉，不必爭論。

可原諒的殺人 影片中有闡釋

報章上不斷談到兇殺案的新聞，或許這是社會環境畸型現象之一，人類生下來就擁有生存的權利，任何人都絕不能剝奪其性命，道理是如此，爲何兇殺案件仍有發生，是犯罪者心理作祟？是怨恨，是尋仇？

不久前發生了一宗案件，就是爲了法庭以「可原諒的殺人」爲理由，將案中被告加以釋放，雖然現在原告方面上訴之後又再度逮捕殺人者，但人們談論的話題，依然是「可原諒的殺人」究竟是怎樣情況下作的標準。「極惡窮兇」這一套片，故事背景在義大利，但是片中年青的個性刻劃，就像是現今社會一些犯罪者的寫照及縮影，殺人可在毫無動機之下而幹，受害人會因苦無証據或証人而沉冤莫白。

法律對犯罪者仁慈，等於是對良善市民殘暴，青年人血氣方剛，或因憤怒心理需要發洩，作出窮兇極惡的事情來，是否會因同情與慈悲的感受對其寬恕呢？祖比利山度在「極」片中，充分表現了現代社會中問題青年的個性來，刻劃尤其深微。

輕彈淺唱

丹鳳

也是武門

由於佳視古裝武劇受歡迎，無線與麗的均開拍武俠劇集競爭，無線繼「書劍恩仇錄」後又拍一部「倚天屠龍劍」。看情形，「文門」之後，接着就是產生「武門」了！

觀衆第一

各電視台均宣佈其本身節目收視率高，並列出統計數字爲証，雖然這些「市場調查報告」的可靠性可能有疑問。不論可靠性如何，作爲觀衆的一分子，不無「得戚」之感。

有此目的

許冠傑的太太是游泳健將，而且思想新潮，已經懷了七個多月的身孕，仍然作游泳和潛水的劇烈運動。如果相信胎教的話，可能是希望生出來的兒女也是游泳健將。

電視眼

張鑒

劇本任意改對白 編導演員同吃力

劇本一到編導之手，即改到面目全非，對編劇來講，此亦算是一種侮辱。不過，在五台山上此等現象已屢見怪不怪，未見編劇人有任何抗議行動。

改劇本的手法因人而異，或略改或句改，但亦有由「通」改到「唔通」，最後拍唔成，惟有改期再拍。裘浩泉的「上下流」現時已遂播，日前錄影之時，衆藝員齊集麗的九號錄影室，又排又錄，異常賣力，大概是趕住儲備存貨；但是，突然消息傳來，該場戲的若干藝員提早收工，另行訂期再錄。

講到電視的劇本編寫，各台出價均有不同出價高的電視台自然會有出色之作，至於出手低亦有平價貨應市。有部分節目因爲製作費的限制，度度地方都「縮水」，身爲編導、策劃人亦有其難言之苦。最好做就是已經享有盛名、收視率又高的節目，開聲增加製作費亦比較容易。

衆人皆知拍電影之演員毋需個個時講兩句對白，演員悟其意照樣做就攪掂。以拍電影方式攝製的電視劇集，亦有同樣情形發生。

有責任心的演員在劇本到手之時便要溫習，記熟自己要講的對白，以便不用吃NG，但是，這種原本是好的演員修養，未必行得通；臨到自己時，才知道改了劇本，問你死未？此時，既要「洗腦」，將原本所有洗晒，又要另行再組織新的對白；老將因爲習慣成自然還可以應付，生手都幾難食這口飯。

錄影的電視劇，一般來講，是依劇本行事爲多，至於用菲林拍攝的劇集就唔同做法，若然在錄影之時先至通知改劇本，好可能引來媽媽聲，甚至拍唔成要改期。至於，以菲林拍攝的電視劇，有邊幾個演員會記熟對白，最多是睇吓大意即上陣。

影視傳真

陳德華

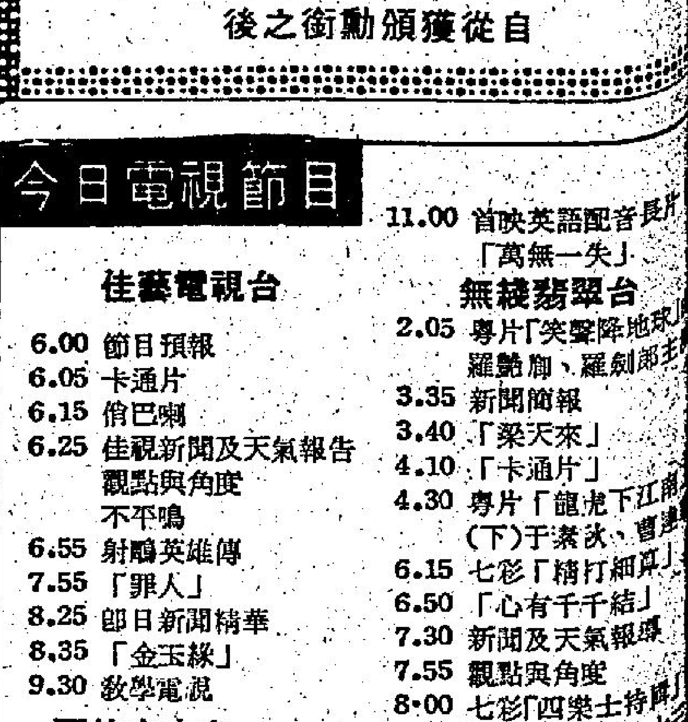

自從獲頒勳銜之後

今日電視節目

佳藝電視台

6.00 節目預報
6.05 卡通片
6.15 倚巴喇
6.25 佳視新聞及天氣報告 觀點與角度 不平鳴
6.55 射鵰英雄傳
7.55 「罪人」
8.25 即日新聞精華
8.35 「金玉緣」
9.30 教學電視

麗的中文台

2.00 新聞及天氣報告
2.15 神犬流浪記
2.40 「神探區卓」
3.30 麗的電視劇「子夜」
4.00 下午茶（婦女節目）
4.35 新聞及節目簡報
4.40 專片「大家姐」由胡楓、羅艷卿主演
6.30 兒童樂園（小露寶）
7.00 今時今日及天氣報告
7.25 觀點與角度
7.30 麗視劇場「上下流」
8.00 特備綜合性節目
9.00 大家姐
10.00 今時今日及經濟新聞
10.10 新虎屠龍劍
11.00 首映英語配音長片「萬無一失」

無綫翡翠台

2.05 專片「突擊降地球」羅艷卿、羅劍郎主…
3.35 新聞簡報
3.40 「梁天來」
4.10 「卡通片」
4.30 專片「龍虎下江南」(下)于素秋、曹達…
6.15 七彩「精打細算」
6.50 「心有千千結」
7.30 新聞及天氣報導
7.55 觀點與角度
8.00 七彩「四樂士特輯」
8.30 七彩「雲絲頓七十…」
9.00 七彩「歡樂今宵」
10.15 七彩「保鑣」片集
11.05 七彩「無敵金剛」片集
12.05 最後新聞報導
12.15 國語片「雪嶺劍女」甄珍、武家麒主演
（明日節目）
12.00 七彩「江戸煞星」
1.10 「苦海浮生」
1.35 七彩「包青天」

麗的英文西片精選

7.45 神機妙算
9.10 神秘之夜

明珠台西片精選

7.45 「警察叔叔」片集
11.15 「聯邦密探」片集

大破販毒網

□孟茹□

到酒吧買醉

因此周文輝的日記簿裡，有了康主任的辦公室電話，以及晚上值勤室電話。值勤室可利用無綫電與康主任聯絡，倘若他不在紐約，也可利用長途電話接駁。周文輝常獨自想，倘若香港的通訊設備和美國一般的效率，辦案時便利得多了。

周文輝搖電話給毒品調查組的值勤室，說明他的姓名身份，請求轉駁康主任的電話，祇等了一分鐘，便已接通了，原來康主任在家。他的第一句話說：「彼得，你現在那裡？我希望和你見一見面。」

康主任雖然在電話中答應駕車接周文輝，但是周文輝站在馬路旁等了半小時，仍未見到他的汽車。他自想，這一回上當了，紐約不比香港，大得多，康主任住在那一區，他根本不知道。然而不可能住在曼克頓區的，大部份的美國人，均不喜卜居城市，倘非居於附近的小市鎮，亦遠到離開市中心較遠的郊區。

周文輝等了四十分鐘，康主任方才駕車而來。他的座駕車是一輛黑色的福特，祇一眼望過去，便已知道，那是一輛政府購用的汽車。

他登車後即問道：「甚麼事？」

康主任說：「我接到了兩封信，要交給你。」

「你剛才在電話中怎麼不說明？」周文輝問道：「晚上駕車四十分鐘來接我，太麻煩你了。」

「不麻煩，不麻煩，」康主任一面說一面已開車，同時伸手在外衣的內袋裡，取出兩封信。周文輝祇望一望，便已看出其中一封是公函，而另一函是他的太太寫來的。他過去不論到那裡，一個星期內，總給太太寫兩封信，但是自從派到紐約實習後，祇坐在巡邏車內的時間，每天要佔去七八小時，而且更要出入警局五六次，要等待高索和里根二人在警局寫報告。整日工作，時間達十二小時以上。周文輝私下說，他也吃不消把整天時間花在汽車裡面的生活方式。美國人是非車不行的，沒有汽車，便等於斷了雙腿，他們花在汽車的時間頗長。

康主任問道：「好幾天沒有見到你，你好嗎？」

「不錯，祇不過紐約的警察，的確太忙了。」周文輝一面回答，一面把其中的一封外表看來是公事的函件拆開來，共有兩頁，並不長。他翻一翻，裏面祇不過列出他的生活津貼和香港支付的薪金，但是第二頁是詳列通訊的方法。

一〇六

迎龍怪談

·夏灣月·

將毛澤東變廢柴 係江青派之佈局

毛澤東近年來唯一露面之機會，就係接見外賓，但由現在起，再不露面了。

呢一着棋，係邊人所佈置則未知，但一個目的，則係使毛澤東釘蓋都冇人知，其結果將與劉少奇相似。

劉少奇自從被奪權之後，即下落不明，有傳說三種：

第一、立刻被毛派槍殺；

第二、被扣留，患病至死，係死於癌症；

第三、未死，已逃脫，不知隱居何處，毛派雖曾經大搜索，但無所獲。

以上三種傳說，皆無法證實，中共亦從未正式透露有關劉少奇消息，雖然長期以來痛罵為「黑幫」及反毛，但始終未至「明正典刑」。

毛澤東之下落如何，將來亦大致是如此，中共長久不提其消息，於是，外國駐在北平之外交官及外國之記者，亦無法得知毛澤東之生死，毛澤東可能現已經瓜直，亦可能尚久延殘喘，將來即使突然釘蓋，中共當權派亦可以不發佈消息，直至一兩年後，始發表一次公佈，話佢於一年前已經死亡，遺命不要舉喪。

遺命可以作為一紙古仔，到時大陸人民信唔信由你，大概亦無人花精神去加以考證。

佈下這一步撲朔迷離之棋子，似乎係江青派，但佢地一向擁毛自重，好多人準備老毛一釘蓋就郁手，有所行動，但江青派出呢招，對手就失去佢地期待之時間。

呢條橋，偷自三國誌，諸葛亮死後，仍製個木像，用車推出來嚇人，江青現在就係要使毛澤東處於生死不明狀態，使對手舉棋不定。

不過亦可能有反效果，反毛分子，認為毛澤東既然成為見不得人之廢物，則會提前發難。

荊軻故事

南宮搏

以筑行刺

殿內，肅靜無聲，始皇帝捏着他的寵姬之一，也擅長擊筑的河東大姬的手說：

「你留心看，高漸離的尺治在向下擊撥時的傾斜度，這和聲響傳導的關係很大——」他在說話，同時也在聽觸絃——觸絃是校正音量，每一個奏絃樂器的人都很重視，必需一校再校，擅長擊筑的始皇帝聽高漸離校絃時的音響，噢了一聲。

始皇帝的聽覺很好，他聽了校絃的中音之後，發覺音響比平時為沉，連續有五絃的音響都好像低了半拍或四分之三拍，一名國手複校樂器，不應該有這樣太差距的現象。

高漸離聽到始皇一聲咦，自然，他也聽出自己的筑絃發出的聲音有異，他已經盡力用手法補救，但是，音量依然較沉，他自我作傾聽狀，繼續在校。

「聲音不對啊！」始皇帝在詫異中說出。

高漸離安詳地放下白玉尺，徐徐地挺身，一對沒有晶光，灰濛濛的眼眸對着始皇帝，他說：

「臣之筑有恙——」他在說話中雙手提起筑……

每一個人都以為是檢查樂器，但是，高漸離的雙手緩緩提起筑時，驟然，他的身體有似拉滿了的弓弦放手彈回樣地快速，躍起，抱着筑，直撲向始皇帝——那祇是呼吸之間的一瞬，大變發生了。

但是，始皇帝全神貫注地看着高漸離走了音的筑，當高漸離以最快的速度奔突而來之時，他已明白是甚麼事了，迅速傾側，身體倒下，他很機靈，在倒下時一推河東大姬，借力而使自己閃避的速度更快！

高漸離集中生命全體力量的一擊，撲空了，筑頭擊在地上，發出了沉重的聲響——

沉重的聲響使筑粉碎了，絃綫被震斷而彈開來，而和身撲擊的高漸離，在沉聲發出時便知道這一擊已落空，他守候了長久，犧牲了雙目所獲得的機會，一瞬間消逝了，他已跌仆在地，但是，他在明白一切都已絕望之後，作出最後的掙扎，希冀倖得他雙手再去抱，但祇抓住了筑的碎片，他揮舞、猖狂地再撲擊，依照估計的方向撲上去……在始皇帝身後有一名鄭姬，被撲過來的人帶倒，但她未曾被筑擊中，此刻，她順手拉扯着高漸離的衣服！

鄭姬以全力拉扯，阻緩了高漸離，他身上的衣服被撕裂了。

在同一時間，內侍，衆姬都一擁向高漸離，又一名姜姬拿案上一把陶壺重重地擊在高漸離的頭上，陶壺碎了，碎片割破了高漸離的皮肉，也割破了她自己的手……

七一

紋外之音

□黃思騁□

五十二

「我祇能給三萬，因為你還沒有完成計劃。」

「好吧，阿女，不過以後我們公事公辦，我不會再上你的當了。」

「祇要你能完成你的計劃，阿峯有多少產業，大家二一添作五，我連一塊錢也不會少你；可是假如你想從此留在工廠裡吃碗現成飯，我老實告訴你，你吃不長久的。」

「好一個老闆娘的口氣，你也不去想想我們現在同乘一條船，一旦我下水，你還能坐在船上不成！」

「祇要阿峯活着，你我總有一天會坐牢，」

「他不會活得久的，少則一個月，多則三個月，我一定會送他去見閻王。」

「祇怕你不是江雪華的對手。」

「哼，我連他的命都擺埋。」

「我倒要看一看。」

「給我五千塊錢活動費，我一個星期之內給你消息。」

「沒有做事就想報賬嗎？你暫時墊着吧。」

「那末今後我一筆一筆跟你算。」

「祇要你去做，我絕對不會少你的錢的。」

陳有祿有染，因為她的鄰居和茶室裡的伙計在見到他的照片時，都說曾經見過他。從這一點看，可以想見他們有合謀的嫌疑。可是陳有祿和珊珊是嫡親的表兄妹，就算阿女實行下毒手，陳有祿難道不反對？為了查明這件事，他就去訪問劉蕊芳。

自從林大倫移情別戀以後，劉蕊芳過着寂寞空虛的日子，有時甚至懷念前夫和孩子，想和他重歸於好，但是她前夫鄙視她，不願和她見面，所以當江雪華去拜訪她的時候，彼此頗有一點親切感。

「你聽到珊珊被害和峯哥坐牢的消息了吧？」江雪華問。

「全香港的人都知道，我怎麼會不知道。」

「你過去認識珊珊嗎？」

「祇見過兩三次面，不很熟。」

「你認為珊珊真是峯哥殺的嗎？」

「這個有誰知道，不過聽說證據很充份。」

「阿峯沒有甚麼理由殺死珊珊，因為他不但愛她，而且早就同居了。」

「這也難講，珊珊可能還和另一個男人有來往，他為了妒嫉而殺她。」

「我最明白峯哥的性格，他連劉魚都怕

小說

降龍珠

□東方玉著□

說到這裡，朝着龍如玉一揮手道：「如玉，把這九個人，一律廢去武功，放他們下山去吧！」

他說的九個人，正是連假郝天行和假扮四龍的五人在內了。

龍如玉答應一聲，走過去雙手連拍帶抓，廢去了九人的武功。

鍾離溍等九人宛如生了一場大病，但總算保全了性命，虛弱無力的朝龍在天拜了幾拜，一步步往山下而去。

這時那些黑道羣雄，眼看神龍令已呈瓦解之勢，他們本是助陣而來，卻差點把命送在小山之上，自然不便久留，也紛紛退走。

龍在天走到郝天行身邊，腿起一脚，踢在他地上。

郝天行本已醒來，故意伏地不動，此時趁機一滾，滾出去一丈來遠，縱身飛起，疾如飛鳥，一下掠出去三丈多遠。

卓玉祥早已注意着他，口中大喝一聲：「郝天行，你還往那裡逃？」

雙足一點，手中長劍漾起七道劍光，凌空截去。郝天行冷笑一聲：「小子，滾開！」

揮手一掌，發出一股強大掌風，把卓玉祥震出一丈開外。

七大劍派和白骨神君等人，正待出手。

龍在天大喝一聲：「孽徒，你還敢逞兇？」

相距還有四丈，凌空一掌，劈了過去。

他這二十年潛修，果然功力驚人！郝天行凌空飛起的人，口中悶哼一聲，一個觔斗，摔了下來。

冷青萍緊抱着龍在天的脚不放，哭道：「外公，你饒了我爹吧！」

郝天行摔到地上，自知逃生無望，大叫一聲：「師父，徒兒知罪了。」

伏倒地上，自震心脈而死。

大家紛紛圍了上去，看他伏地不動，業已氣

通天跑街

小撒

摸到門路有得斟

向陽對我縷述他的老父慘死於「文革」情況，言下不勝悽惻，並聲稱經此家庭慘變後，恍然大悟，深知父死於暴政，「人間地獄」何足留戀，是以由那時開始，即萌「棄暗投明」之念矣。

同時，彼已討厭自己的名字，向陽？甚麼太陽？沙漠上炙人於死地的烈日吧了！可是在大陸人人有嚴格戶籍管轄住，改名換姓，絕無自作主張的自由，所以惟望「脫苦海」後，立即把舊名摒除，現時僥倖果然達到目的，身在自由天地，隨便擺個甚麼名字都冇所謂，切勿再以向陽見稱，幸甚之至。

我打趣地搭訕說道：「自號『紅太陽』者，已日落西山，現時祇是迴光反照的瞬息殘光而已，你當然已經無陽之可向，不妨改稱『樂陽』，聊作祭奠死人咁解，倒有紀念『皇』君的意義。」

對方莞爾一笑，言道他本係姓趙，粵人俚語稱「打」為「趙」，現他打算廢除一個「向」字，名為「趙陽」，則係「打倒紅太陽」之意。

胡謅一輪，話題同歸「偷渡」。我提問自從此間採取「即擒即遣」政策，廣州方面當然係人人都知，那末他擇取那一條路綫，居然能夠安然抵此？

趙陽侃侃道來他的經歷與見聞：他說廣州有志於此道者，早知步行至深圳，泅過深圳河路上新界的途徑，已路不通行矣，現時最可靠的路綫，首推有組織的「偷渡漁船」，在廣州要摸到門路，搭上這種組織的關係，才有得斟盤，盤口每個人頭約莫在港幣一萬元，每次「船期」最多規定乘客不會超過十名，在廣州甚妥，先付一半船費，折合人民幣兩千大元，約定時刻，由「嚮導」「帶領乘客兩三丁，又搭車，又徒步，路程曲曲折折，大約需時兩晝夜，抵達不知名的地方，據說大概地屬惠州的漁民區，可能是大亞灣附近的海邊荒蕪之地，一葉輕舟的艙底塞滿「屈蛇」，飄出浩瀚大海，摸黑漫航為時約廿餘小時，可泊抵港島某地矣。那時「屈蛇」仍未能「亮相」，由「掌舵人」上岸與「屈蛇」的親友聯絡，報訊兼埋單找數，其餘半數港幣五撳水點收無誤，「屈蛇」即行「解放」，專人護送上門，移交妥當。

一〇〇四

奪命曲

山宗

魏隆豹氣得臉色發青喝道：「蠢豬！我已告訴你啦，槍被人偷去啦！」

「你甚麼時候見到槍還在抽屜裡？」羅法官問。

「昨天晚上我臨睡前，還看到槍好好地擺在抽屜裏。」

法官點點頭說：「一定是今天早上我們在混亂的尋找湯洛時，或是發現了湯洛的屍體以後那段驚惶時刻。」

「也許被匿藏在這間別墅的甚麼地方，」莫麗婉說。

法官用手托着下巴說：「我懷疑搜索有甚麼結果，那瘋狂的謀殺者有充足的時間尋找安全的地方收藏手槍。」

韋漢洛說：「我不知手槍藏在那裡，但我知道注射筒在甚麼地方，跟我來吧。」

他打開前門，繞到別墅側面，靠近餐廳的窗門旁邊，有一支注射針筒和一個粉碎的印地安小瓷像。韋漢洛滿意地說：「祇能在這裏找到，他殺了她，然後拿起桌上的瓷像和注射針筒一起扔出窗外。」

針筒已小心抹過，沒有留下一點痕跡或手指模印。莫麗婉哀求說：「現在趕快尋出手槍吧。」

羅華嘉法官說：「無論如何，我們要一起行動，不然那兇手就會待機而下毒手。」

由天花板、閣樓、地板、地窖每個角落都搜遍，但見不到手槍的踪跡。

（十三）

「我們其中一人是嗜殺狂人」這幾個字，不停地在他們腦中重複，一小時又一小時的噬咬着他們的心。這驚慌失措的五個人，互相注視監視着，緊張的神經一刻也不寧靜。他們裝模作樣，言不由衷。他們是五個綁在一起的寃家，千方百計的希望自我防護，避免被傷害。

乍看起來，他們一點也不像有理智的人，好像返回到野蠻的時代。老羅華嘉縮成一團，好像一隻烏龜，一動也不動。過氣的密探韋漢洛體型溜溜，機靈的轉動着。他好像一隻眼露兇光的野獸，一副頑固和殘忍的表情。他好像一隻蓄勢以待的猛獸，一切微細的聲響，驟然驚覺着，他的耳朵傾聽着，他的身手極端敏捷。魏隆豹驚覺着，他的移動着脚步，他經常裂開嘴唇，露出雪白的牙齒，不懷好意的微笑着。

八六

港澳諜影

·上官斌·

嚴刑審問鄭森

日本人把鄭森、梁九推上汽車去，嚇得他倆魂飛魄散，知道這回闖禍了，照他們估計，這些日本人可能是矢崎的手下。

不錯，這些日本人都是在特務機關做事的。

原來，矢崎今早聽了黃渭向他報告說外邊有可疑人物，於是他一邊叫黃渭坐了他的汽車，伴到藍塘道去，一邊打電話返辦公廳叫探隊派人跟踪自己的汽車，如果發現有可疑人物，便把他們拘捕，解返特務機關審訊。

汪佐治的助手鄭森和梁九，不防矢崎有此一着，所以束手就擒，等到了特務機關部，更證明自己所推測的不錯，鄭森和梁九都知道特務機關部和憲兵隊是經常磨擦的，野間隊長也不敢正面和矢崎衝突，更何況汪佐治，所以坐在密室內，越想越驚，不知怎樣回答他們的審問。

魄散，半晌，一個懂說廣州話的日本人進來了，他像頭老虎似的坐在桌後的一張椅上，他首先審問鄭森：

「你曉得你今天跟踪的汽車是誰人的座駕車？」

「不知道。」

「我告訴你，這是矢崎特務長的座駕車，」日本人怒吼的問：「你為甚麼要跟踪矢崎特務長？」

鄭森驚得面如土色，顫聲的說：「我不知道這是矢崎特務機關長的座駕車……我……我更不是想跟踪他……」

「那末，你為甚麼把車子停在特務長的公館附近，等到他的座駕車開了，你和梁九的電單車便跟着開行，一直跟在他的座駕車後面？」

鄭森平時也像一頭獵狗似的兇狠，但而今，他變得像一頭老鼠似的，他曉得日本人不會放過自己，如果不把自己的身

世外桃源·景色迷人 夏威夷節日風光

夏威夷是東方人到美洲的大門，是西方人到亞洲的要道，就如同夏威夷大學所說的一個東西交流中心一樣，它是東方與西方的橋樑。夏威夷的美是不用多重複了，人們有時會忽略了它的山，有好多背形狀特別高入雲霄，圍繞着平原，青綠色的濃密山林與白色，黑色的沙灘相映並照，很多海岸都是暗礁，許多天然的美景，一般山脉與海灘祇有飛機才能到達，祇因海上岩石特多之故。

幻想夏威夷時，你心目中祇是沙灘與綠波，其實深入山區，風景一樣迷人，熱帶的森林、瀑布，甘蔗園與菠蘿園充滿香氣，再加上火山所造成的奇異情景，就像到了月球的表面似的。高山上有很多樹木，也有處女林地，野草等。檀香山上的平均溫度七十五度，最熱的地方是市中心，有時高到八十八度，但幾分鐘路程以外的地方就會涼快好多。

夏威夷的人都很年青，統計有一半的人口是二十五歲以下，自夏威夷有歷史以來他們的人種就很複雜，美國人在這兒立足，亞洲人來此，歐洲人移民，而當地土著是波里尼西亞種，很多人都說土語，自第二次世界大戰以後，三個婚姻中就有一對是異族通婚，故而夏威夷的文化是十分特殊而有趣味的，但人人都要說英語，在美國旗下的學校受教育，在生活上他們東方方式與西方方式再加上波里尼西亞，多彩多姿。你可以一到夏威夷就受到他們的影響，建築、音樂、藝術完全自成一格，也就是完全典型夏威夷式的。

夏威夷人的節日特別多，他們不理東方節日，西方慶典全都大事慶祝，加上他們能歌善舞，吸引遊客，故而任何方面都做到熱鬧非凡，過新年時放煙火，爆竹，除夕的除舊迎新更是重要，在中國舊曆新年時，夏威夷人也湊熱鬧加入歡樂，還要選皇后公主來助興。到了三、四月時又是櫻花節，日本人出風頭，又選櫻花皇后，當然夏威夷大學也不甘後人，他們也在二、三月間會選美，參加的不分種族，歡迎各路人馬參加。五月一日是「花環日」，夏威夷出名的花環會在此日刻意裝飾，比賽那一個手工最精美。卡米哈米哈是全州的假日，六月十一日舉行，有遊行慶典，七、八月之間是佛教的節日，有表演。夏威夷慶祝第五十州的大典禮，又有「阿羅合」星期，有遊行，嘉年華會和音樂，也是慶祝中最高潮的一段日子，這時間，許多美國人避暑，年青人放暑假，全都會來夏威夷的。接下來聖誕節是大日子，不理氣候的炎熱，人們一樣的熱烈過聖誕節，除了這些之外，夏威夷的假日特別多，國立假日全都照例放假外如碰上週末，一連串就成了三天的長假，玩也玩得特別開心了。如此看來，夏威夷眞是一個世外桃源，避暑，遊樂的勝地。

「菩薩風雲」續稿未到暫停一天

豪華 大華 華聲
哥倫比亞公司戰爭刺激巨片
查理士布朗臣 東尼寇蒂斯 主演
今五場請早 連日爆滿
戰鬥雄師
全部火爆動作
為黃金，為女人，兩個美兵加入戰鬥，雄師並肩作戰，連場轉戰，英勇無匹！
You Can't Win 'em All

麗宮 今天最後
華納公司瘋狂喜劇
神槍小子
眞懷德 瑪德蓮 娟聯合主演。
明天獻映 女監獄

盡市民天職
捐香港公益
請捐公益金寄香

港九影院聯合廣告

文華·明珠 邦聯·都國·新舞台
今天兩院五場 敬請提前定座
華納出品最新動作激烈片
保羅紐曼 佐治堅尼地
逃獄金剛
兒童不宜
明珠 隱身女俠｜文華今晚午夜 毒女

兩院今天仍映
國都五場·聯邦四場
七彩色情成人電影
粵語對白·何藩導演
賣身
伊雷劉雅英娜娜主演

今天最後 性教育片
女性的秘密

京華·快樂·金冠
今五場 七日風流七夜春
滿今第12天 死局
珍妮花露絲 尼古拉臣 美占士 路高法蘭
讚許：引人入勝·別創一格猛片

麗都·麗華·民樂·北河·英華
今滿五場
羅維出品成人電影
賣身
伊雷 劉雅英 唐菁 趙美美 主演
不宜兒童

福星·油麻地
今天獻映 打鬥激烈緊張刺激巨片
南拳北腿
劉忠良 王道 黃正利 主演
今天放映 打鬥精彩 國片巔峯之鉅
方世玉與胡惠乾
傅聲 戚冠軍 主演 張徹導演

總統·盛頓·華國·帝國
哄動非常 巴閉之極 老幼咸宜
狄士尼皇牌！盧國雄旁白！
動物世界
帝國今映 南拳北腿 黃道主演

東方·多利·域華·國賓
哄動非常 巴閉之極 老幼咸宜
狄士尼皇牌！盧國雄旁白！
動物世界
城多利明早場：春滿香粉寮

皇后·皇都·麗聲·黃金
今天五場獻映
新創風格拳擊俠義巨片
吳思遠監製導演
南拳北腿
劉忠良·王道主演
穿腿大破鐵拳鎖
下期獻映 十八羅漢陣

翡翠·荷李活·亞洲
今天仍映五場
翡翠荷李活加映午夜場
方世玉與胡惠乾
傅聲 戚冠軍
千錘百鍊·精心製作

娛樂·樂聲·寶聲·英京
今天全綫五場
邵氏出品最佳動作片之皇之皇
方世玉與胡惠乾
傅聲 戚冠軍
氣勢磅礡·劇力萬鈞

海運·百樂 H702412 K678091
盛況依然 美國喜劇諷刺片 兒童不宜
飛越瘋人院
下期獻映 幸運號歷險記
海運午夜場：猛虎過山

紐約·凱聲 3-816656 5-768721
今天五場請早
不宜兒童
神智職業探擒殺手
環球七彩巨片 新藝瑪發行
下期兩院聯映：齊春俱樂部

京都·新聲
今天獻映
七海霸王
卻格拉德斯 湯寇尼 斯蒂 珍李納 主演
新聲今午夜場：神探急先鋒

豪華·大華·華聲
狂滿！今請早
歐洲哥倫比亞公司七彩戰爭巨片
查理士布朗臣 東尼寇蒂斯 主演
戰鬥雄師

新華·新都
狂滿第二週·人人讚好
五項金像獎之最佳影片
飛越瘋人院
不宜兒童

倫敦
今天五場
南國公司發行歌舞喜劇
歡樂青春
奇里夫李察 主演
青年偶像 歌迷佳音

科學世界

第五六八期 逢星期一刊出

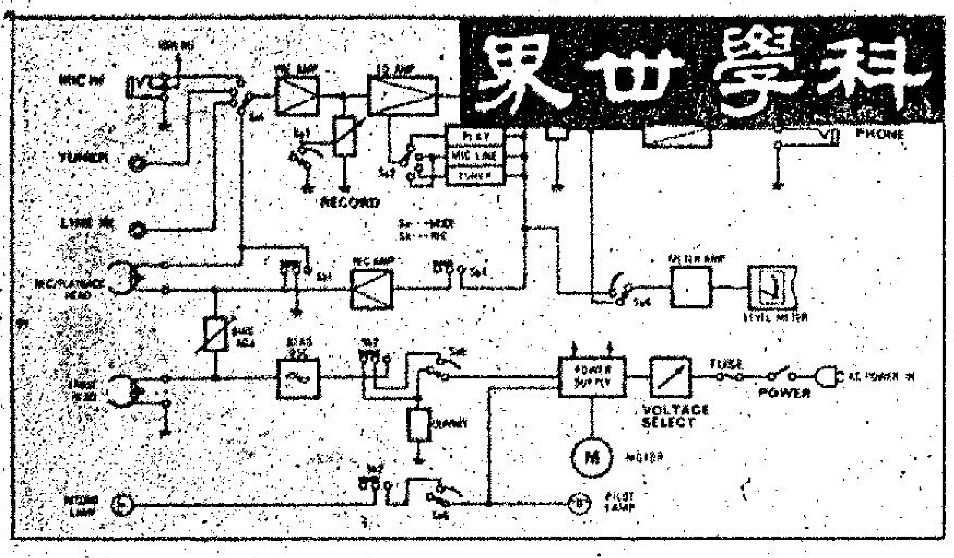

電子分音與功率放大器

電子分音的玩家，發覺要獲得高、中、低音和諧自然，而又充份表現出電子分音的清晰效果，在放大器的選擇方面要下點工夫，認爲放大器最理想的選擇，是採用相同牌子，及相同類型的放大器。

理論上，尤其是功率放大器，電路結構相同，失眞率及諧波失眞成份相符，音色便有和諧自然的感覺，相位特性相同，音色便和諧，各路便有自然混合的表現了。

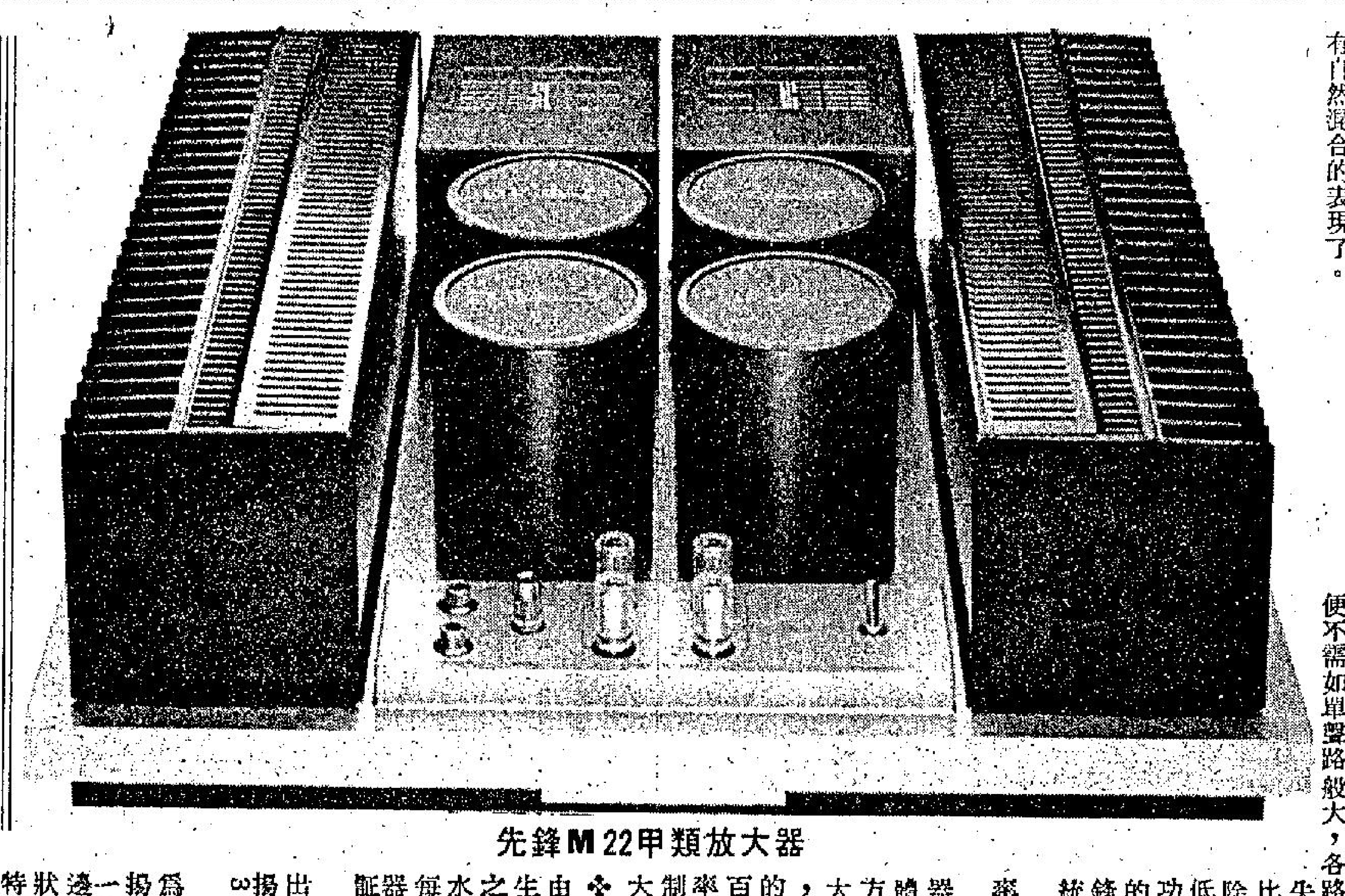

先鋒M22甲類放大器

電子分音玩家今回可以節省很多挑選及試聽的時間了，因爲先鋒剛推出一個適合作整套電子分音放大器的系列，包括前置放大器、電子分音器及甲類功率放大器三款。

電子分音是靠多頻路來重播整個音頻，換言之，以往由一具功率放大器推動一具多路揚聲器，現在則以多具放大器，來推動相同數目聲路的揚聲器。既然分工合作，各聲路的放大器的功率便不需如單聲路般大，各路一起同作，所產生的失眞及聲壓無論如何也比單一聲道爲佳，故此除非所匹配的喇叭十分低靈敏度，電子分音的功率放大器用不着太大的輸出功率。這就是先鋒所出品之電子分音系統的理論。

㈠M22型甲類功率放大器

甲類放大，是放大器中，無論電子管或晶體管，音色最美的設計方框，而這種方式的放大器在市場上極少見到的，何解呢？甲類放大器的效率很低，一般只有百分之二三十，輸出功率因所耗散的熱力所限制，要有一般非甲類放大器之豐裕功率出力，[illegible]極巨，包括加倍的功率放大管，龐大的供電系統，比非甲類放大器要求更高的高效率散熱系統，用料和安裝的工本，比非甲類的放大器高出很多。

而且實際上，甲類放大器無法造到如一般放大器的「巨無霸」式龐大輸出功率，商品化甲類放大器，功率在一百瓦以下居多，而目前最大輸出功率的商品放大器，只有三百瓦（每聲道一百五十瓦，（STAX之DA300），但已經是龐然巨物，百幾磅重，需要二把抽風機散熱。售價過萬港元，屬於極品級的大製作，雖然如此，推動一些極低效率的揚聲器仍有功率未足之感。所以甲類放大器不普及，是有原因的。

不過用作電子分音的系統，便完全不同情況了，分道而推，便能獲得預期的效果，毫不遜色於幾百瓦的非電子分音用的放大器。

先鋒繼其M4之一百瓦輸出功率的甲類放大器後，推出這部功率只有六十瓦（30+30瓦）的甲類放大器。

這部功率放大器，連音量控制也省却，極其簡單的能事，沒有面板，電源開關，四條喇叭接綫柱（一對揚聲器），電源指示燈，及二隻輸入插頭，通通鑲在底板之上，兩組龐大沉熱器，連電路板封在內，兩隻電源變壓器及二組濾波電路（包括四隻33000微法的濾波電容器）。

編號爲M22型，定售不過十二萬日元（伸算港幣約二千元），純甲類放大器而擁有六十瓦輸出功率，不算昂貴，何況用足材料呢，左右聲道由獨立電源供電便是一個實例。

今日HIFI用家越來越注重放大器的音色，對市面極難找到的甲類放大器更加嚮往，今[illegible]子分音迷，更加無以留之，以較爲經濟的代價，獲得甲類的純厚音色，是他們夢寐以求的最理想的放大器選擇，以往採用清一色甲類放大器的多路電子分音系統，因成本過巨，是未法現實的，今日M22的面世，如此廉宜的售價，便將這個美夢實現了。

廠方的技術資料如後：

（一）輸出之平均功率：30+30瓦（由十赫至三萬赫，八歐負荷）。

㈡諧波失眞率：0.01%以下（由五赫至三萬赫）。

在15+15瓦時，祇有0.005%。

㈢頻應範圍：由二赫至十五萬赫，正零分貝，負一分貝。

㈣大小：高六吋、濶十七吋、深十四吋、重二十二公斤（四十八磅）。

（二）電子分音器D23型：

採用最理想的單端推挽甲類放大方式，正負電源供電，CR式頻率分割，分頻衰減度設每倍頻六分貝、十二分貝及十八分貝三種，四路分音，各聲獨立分音頻率選擇及電平控制，面板設計極其齊備，一目了然，此分音器的最大優點是極低的失眞0.005%，及很高訊噪比率，100分貝，及雙重分頻率調節。

以下是廠方供給有關D23的特性規格：

㈠總諧波失眞：0.005%（由二十赫至二萬赫，輸出一伏時）

㈡訊號與噪聲比率：（IHF）100分貝

㈢頻路：二、三或四路，可任意選擇。

㈣分音頻率：

（A）低頻段：63、80、100、125、160、200、250、320、400、500和630赫，共十一檔，分音頻點兩邊的衰減曲綫之頻率，及衰減程度，由兩個獨立控制器來選擇，這是，D23與任何其他分音器不同

（B）[illegible]800、1000、1.25K、1.6K、2K、2.5K及3.2K等十一檔。

（C）高音頻：1.6K、2K、2.5K、3.2K、4K、5K、6.3K、8K、10K、12.5K、16K共十一檔。

㈤大小：高六吋、濶十三吋、深十四吋、重九公斤（十八磅）。

㈥定價：十萬日元（約二千七百港元）。

（三）C21型前置放大器。

這是一部目前頂級前置放大器所採用的「直綫」設計，所謂「直綫」者，是減省不必要的控制，包括高、低音調調節，濾波，衰減等等設備，去蕪存精。

C21最特別的設備是唱頭的負荷電阻及電容量的選擇，好適應不同的磁唱頭。

設有四個輸入：二個高電平輸入，及二個磁唱頭輸入，其中的一個唱頭是直交連輸入，容許超低頻的響應。

取消了放大器必備之聲道平衡器，取而代之是獨立的音量控制，然後由一總電平控制器來調整總輸出。

以下是廠方供給之特性規格：

（A）磁頭端：

㈠總諧波失眞：0.006%（由二十至二萬赫，出力一伏時）。

（B）高電平端：0.003%（輸出五伏時）。

㈡頻率響應：（A）由二十至二萬赫，正負0.2分貝。（磁頭端）

（B）由三赫至三十萬赫，負一分貝（高電平端）。

（C）訊號與噪聲比率：八十分貝（磁頭端，輸出一伏時）。

（D）大小：高三吋半、濶十七吋、深十四吋、重六點三公斤（十三磅）。

（E）定價：六萬日元（約一千港元）。

仙樂時11及13型 聲箱組音色豐滿

瑞典「仙樂時」揚聲器，於一九七二年創廠於瑞典之北部貝挪地方，又於一九七五年再度擴大廠房，總面積達十萬零五千平方呎。

廠房內，共設有三個專門供測驗揚聲器之特別房間。一間爲無回聲試音室；一間爲交混回響試音室；最後一間爲普通裝置之起居室，設有一般家庭用之傢俬與及地毯等物，以上之三間測試室，專供研究揚聲器之用。每一款新揚聲器之產生，都經過非常嚴謹之測試才投入生產，而且，構成揚聲器每一獨立元件，都由「仙樂時」工廠自己生產，以確保每一元件之品質，都合符預期之水準。故此「仙樂時」每一款推出市場之揚聲器，都有極佳之品質保証，可以完全信賴。

「仙樂時」最近推出兩款書架型直接擴散揚聲器系統11型與13型。

「仙樂時」11型爲一款二路放音二單元揚聲器體系。低音單元爲一橢圓型五吋乘七吋，邊緣爲一突起之軟性膠狀物所構成，音圈經過特別驗衡過程後才安置於磁場中。高音單元爲一圓錐形擴散聲筒。分音器之分頻點在七千赫。全部單元安裝於一高三百九十六公分、深二百零九公分、濶二百二十公分之木箱內。頻率響應由五十赫至二萬赫，最低需求功率爲五瓦純功率，最高能承受三十瓦、阻抗爲四歐姆。面網爲乳膠所造，箱身顏色共有白木、黑色、白色及背龍木四種。

雖然聲箱並不大，但低音頻音色非常豐滿，此有賴於橢圓型低音單元之設計，中高音平順自然，重播任何種類音樂，都一樣理想。

「仙樂時」卅三型揚聲器，亦爲書架型揚聲器，外型與十一型相似，祇是體積略大，而且爲一三路分音三單元揚聲器體系。

聲箱高五百三十六公分，深二百八十公分，濶三百公分，低音單元圓徑爲十吋，邊緣採用特性極佳之發泡膠構成，失眞低，不產生討厭之雜音；中音單元圓徑五吋，爲一密底式設計發音單元；高音發音單元則爲一半球型聲筒，擴散角度特濶。中低頻分頻點在六百赫，高頻之分頻點則在七千赫。最低需求功率爲三瓦、最高承受功率爲六十瓦，頻應由四十赫至二萬赫，阻抗亦爲四歐姆。卅三型揚聲器，因爲體積比十一型爲大，且爲三路三單元放音系統，所以音色比十一型較爲豐滿，透明度與柔順度更高，定位良好，更富現場感與音樂感，適合播放任何類型之音樂。

瑞典仙樂時揚聲器

密封設計高質耳筒

耳筒的構造，分密封式及開氣式兩類，各擁有其優劣點，密封式耳筒，顧名思義，是用耳墊將用者的兩耳封密，把外間聲音盡量隔絕，由於這種耳筒的低頻響應視乎耳筒與耳朵的密封程度，而令一般密封式耳筒較爲笨重及緊窄，另一方面開氣式耳筒，鑄水泡質耳墊掛在兩頰，隔離外間噪聲的能力很低，一般的開氣式耳筒，比較輕巧，但顯著的低頻響應卻不及封密式耳筒。

琨聲國際的奧國AKG，一向出品高質素的耳筒及咪高峯，繼其經濟實惠的K140耳筒後，再接再勵，推出K240型耳筒，擁有上述兩種相交結構的優點。

基本上K240型是一具密封的設計，構造頗爲特別，在振膜同一平面上，四週設有六隻無音圈的「假」振膜，互成三十度角圍繞著振膜，在這些「假」振膜之後的密封式空間內塞了音響阻抗的材料，與這些「假」振膜的柔順特性合併去改善耳筒的頻率響應，和增加重播音樂之聲場效果。

例如，在二百赫或以上的音頻，該等「假」聽膜變得幾乎音響上透氣似的，結果耳朵和外間便無隔渙，產生濶寬的音場效應，克服了一般耳筒因高、中頻的耳杯內空腔諧振而引起的不平均頻率響應，在極高頻率，耳筒的高響結構產生模仿「蜂房濾波」的效應，主要構成主觀之音場效果，二百赫以下，假振膜延長低頻響應，並順滑常見的低頻諧振。

除了其特殊的結構外，K240祇有十安士半重（包括原裝的十呎長引綫及插子），屬於最輕巧的密封耳朵之列，耳墊是柔軟水泡體，每邊耳杯精巧地以AKG設計的特殊軸承懸掛技術，鑲於一條自行調節的頭帶的兩端，很自然地貼合各種面型，卻減省了戴上耳筒時的常見不必要的調校手續。

廠方的規格是：六百歐姆阻抗，聲壓級敏度爲一毫瓦產生九十四分貝的聲壓級（SPL），百分之一失眞量時之最大輸入功率爲二百毫瓦（十一伏推動電壓），產生117分貝之聲壓級。

以下是美國HI·FI實驗室之測量報告：

㈠頻率響應：（推動電壓爲2.45伏的恒定電壓，相等十毫伏的推動功率）

（A）由二千至三千赫，正負二點五分貝。

（B）由六千赫至一萬五千赫，正十分貝以上。

㈡靈敏度：以最大的推動功率二百毫瓦（十一伏推動電壓），聲壓波爲113分貝時。

㈢失眞率：以㈡的條件，一千赫時，0.7%。

㈣阻抗：由二十至二萬赫，由六百歐至九百歐。

耳筒主觀的音色，因聆聽者耳腔的內體積大小不一，對高、中頻的響應有相當大的影響力。

至於K240型，其音色卻與所量出的響應差別不大，反映出其設計的成功之處，除了音樂之背景雜聲累爲顯明外，音色份外清晰和準確，尤其低頻效果，渲染低之極，這對很多高級耳筒仍然選得不好的低頻音色，此K240型卻有很優良的表現，整體來說，其音色比較接近於開氣時，雖然技術上卻是封密式設計。

與靜電耳筒比較，雖然沒有二隻聲筒有相同的音色，K240型與一具高級靜電耳筒相似，佩戴十分之舒服，消除了不少高級耳筒的不自然感覺。

以音色和舒適兩個基本的參數來衡量耳筒，K240型是相同級售價的產品中十分傑出的設計，具有代表性的貨業。

山水伺服馬達唱盤

這部山水頂級唱盤：SR717型，體積頗大，達二十吋濶，十五吋半深，除了左右兩邊鑲桃木邊，整個基板油黑色，正面鑲一條銀白金屬邊，產生悅耳的反差效果，九吋四分一長的S形唱臂，採用走珠軸承的懸掛，並以刀背支持垂直的位置，旋轉式平衡鉈上，刻上零至二點五克的針壓，遇有唱頭重量超過十一克，還可以另外加壓力鉈，故任何唱頭，包括一些唱重超過十克的動圈唱頭都能適應。

唱臂軸承之左方是水平平衡器，上面還有一個懸掛鉈連刻度小桿，作用是反偏壓。

在三十三轉及四十五轉速度按鈕旁邊是速度的獨立調節，三位撥掣，控制唱盤之啓動，停及落臂等基本功能，唱盤邊緣是五十赫及六十赫之閃頻示速器，轉盤爲鋁質合金，重約三磅，馬達是二十極直流無電刷之伺服馬達，由一組電路（二十粒三極晶體管和一枚集成電路組成）驅動及控制其速度，電壓選擇鉈位於盤底，由四隻避震膠腳支持其平衡。

唱臂校正手續很簡便，唱臂之導綫是CD—4專用的低電容導綫。

根據AUDIO10月刊的測試報告：

㈠幌抖率：0.0[illegible]1.25克，唱針壓力與及偏壓力相等。

㈡噪聲電平：優於負六十七分貝（ARL）。

㈢速度調節量：（A）三十三轉——快5%，慢3%；（B）四十五轉——快慢4%。

㈣循跡誤差：每寸在半度之內。

㈤唱壓針之準確度：5%以內。

㈥反偏壓刻度：0、5、1、1.5及2克。

唱機付原廠防塵膠罩，濶二十吋，深十五吋半及高七吋半。

該報告的結論是：「這是一件高性能的器材，也是市場上幾個優質唱盤之一，雖然售價不便宜，但唱盤擁有此特質卻不會怎樣低價的。」

漫談唱片 勳銜與梁醒波

女皇壽辰授勳，頒贈MBE銜給我們熟悉的藝人梁醒波。

不少人問，波叔何德何能，値得女皇陛下授予是項榮譽？這要數他的忠於藝術，五十年如一日，灌的唱片饒富教育意義，導人向善，痛改前非，如「光棍王夜枕箸箕」，與鳳凰女合唱的「光棍姻緣」，與鄭碧影合唱的「時來運到」等，發人深省。波叔在舞台上和水銀燈下，多演諧角，有丑生王之稱，但他是丑生嗎？對粵劇稍具較深認識的，當知波叔來自南洋，爲文武生，其後心廣體胖，才改變戲路。

他沒有粵劇傳統的丑生風格，那恢諧之餘又有人情味，僅能在其唱片找到。已故編劇家唐滌生，給仙鳳鳴所編的戲，最能使當劇者充份發揮演技，波叔扮的，多數不是丑角，如「琵琶記」的牛僧儒，「再世紅梅記」的賈似道，「蝶影紅梨記」的劉公道，「牡丹亭驚夢」的陳最良，都是極有個性的人物，一一被他演活，而「紫釵記」的黃衫客，更是一絕。仙鳳鳴受歡迎，波叔功勞至大，事實上我們並不愛看他扮鬼扮馬，獨喜歡他以「性格佬倌」姿態出現舞台。

梁醒波是他的藝名，也是本名，一九〇九年四月廿九日在新加坡出生，乳名一個海字，父親是當地著名武生「聲架悅」，自幼便好戲劇，六歲開始入學，成績平平。到了十七歲，說服嚴父讓他學戲，正式拜師習藝。一九三九年前來香港，未幾爆發太平洋戰爭，歸不得星洲，稍後逃難內地，勝利後定居本港，卻仍是英籍新加坡人，今回獲MBE勳銜，港星兩地俱有榮焉。

波叔拍片始於一九四九年，自一九六七年起加入無線電視，爲該台服務最長的藝員，廿七年來，一直兼演粵劇，忠於藝術的表現，足教人敬佩。他的藝術生涯，算起來足有五十年！一位藝人，在戲台上，電影中，螢幕前，都博得觀衆擁戴。

手上所有的波叔唱片不多，上面提及的多已絕版，或著片商趁此機會重印亦未可料。這張「肥黃狗與黃鼠狼」，個人不大喜歡，它以一寓言故事勸人勿貪美色，主題健康，可惜部份曲詞應列入兒童不宜收聽，但錄音（身歷聲）好，片質佳，波叔扮狗很趣。（唱片編號：娛樂ST—12—6）。

我還是欣賞「扒手大王」「小丑情淚」等曲，它們强調處世莫欺詐，即使如何困難亦應從正途，財來自有方，一旦得到橫財，宜謹慎運用，並須顧及貧苦大衆，做生意需腳踏實地。這些曲子能使青年人勵志，對社會有種無形的、難以衡量的貢獻，因此我認爲波叔的MBE是絕對値得的。

（公達）

科學小新聞

美國宣佈了計劃，要向約三十個國家表明如何利用人造衛星改善[illegible]人的生活，美國的應用技術衛星（ATS—六）在今年八月一日至十月三十一日期內，將被用以說明太空時代技術如何改進荒僻地區的教育、衛生及新聞工作。它同時證明人造衛星怎樣協助調查作物、木材、水及礦物資源，怎樣協助發展土地和水源，測繪地圖和城市計劃，因觀察氣象和預報自然災害而每年挽救了數以千計的生命。

[illegible]星，採用廉價、活動的地上天綫都可以收訊，它不必採用一般通訊網中所用的昂貴的、不動的轉播站。

ATS六經借給印度政府，利用它的强大廣播能力將許多公共服務節目傳送給約二千四百個村莊中的政府電視機。這一計劃將於八月一日結束。

然後ATS六會慢慢地被移動，從它目前繞軌道的東經三十五度[illegible]國荒僻地區的教育及衛生實驗工作中。

但是，在它移行的三個月中，東南亞、中東，非洲以及中部及南部美洲各國，都可以利用這人造衛星。

美國航空太空總署會派技師到想參加計劃的國家去。技師小組每週在三個不同國家中，爲參加國家在國都和外圍地區設立收訊站、發射站和電視機。電視節目由國都通過人造衛星傳送到外圍地區去，一週後，技術們又移往其它國家去。（未完）

附圖一

附圖二

遠距離測心跳

△晏麗琳．彼德遜在家中用電話測錄器檢查心臟起搏器，由數公里外芝加哥大學的醫生研究結果（附圖一）。受檢查的人雙手各執一個金屬圓筒，傳送她的心跳狀況（附圖二）。十六年前美國開始採用永久移植體內的心臟起搏器，現在估計已成爲二十萬美國人的救命設備。美國每年增加的心臟病人約二至三萬人。

△在西雅圖波音航空太空工廠中，按比例縮小的波音七四七珍寶機背負着「太空交通車軌道繞行部」在進行風洞試驗。這種配合將在一系列的自由飛行中採用，軌道繞行部和它的兩位人員和七四七機分離後會滑翔降陸。此種試驗定於一九七七年初在加州德雷登飛行研究中心進行。

National Panasonic
3in1
Stereo Music Center

樂音繞樑
"三合一"

樂聲牌SG-2070S三合一身歷聲音樂中心，使閣下在府上隨時欣賞精彩音樂節目如音樂會、樂隊演奏、歌星獨唱，悉聽安排。
樂聲牌 SG-2070S 三合一音响組合配搭完美：
* FM/MW/SW 三個波段收音機
* 卡式錄音機，普通磁帶及CrO_2磁帶都適用，更可以直接錄下唱盤及收音機播音。
* 高級唱盤，油壓唱臂系統自動操作。播放長壽或普通唱片，音色美妙。
* 兩個四配揚聲器，總輸出量達88瓦，音色豐滿悠揚。並有MATRIX電路，可選擇二聲道或四聲道。

SG-2070S
NA480

National 樂聲牌
家家户户都信賴

香港中環聯邦大廈1401室．電話：5-256161 8
九龍官塘創業街36號．聯兵工業大廈 電話：3-410321
信興電器貿易有限公司
香港陳列中心：軒尼詩道4號．電話：5-271809
九龍陳列室：重慶大廈．電話：3-669225
修理部電話：3-430161

五十二

「那末今後我一筆一筆跟你算。」

「祇要你去做，我絕對不會少你的錢的。」

「這也難講，珊珊可能還和另一個男人有來往，他爲了妒嫉而殺她。」

「我最明白峯哥的性格，他連劏魚都怕

龍在天走到郝天行身邊，飛起一腳，踢在他

來，卻差點把命送在小山之上，自然不便久留，也紛紛退走。

「師父，徒兒知罪了。」伏倒地上，自震心脉而死。大家紛紛圍了上去，看他伏地不動，業已氣絕。

來了，聽了探隊的報告後，憤然的說：「把他們審訊，查個明白，如果不認，就教他們吃吃苦頭吧！」

在憲兵隊裡早就看見過許多無辜者受過這種酷刑，和知道一經受過此種酷刑之後，

、放飛機、灌水的酷刑，鄭森

蒂斯 主演
場轉戰英勇無匹！
請捐公益金寄香

美國史東斯必獲跳高冠軍

先談爭奪世運金牌第一個有把握的人物

他且說：將來難有任何人壓倒我！

史東斯創了跳高世界紀錄後，當然有這樣心情愉快的表現。

「以我的技術及身心成長的潛力，加上我的速度及能力，在未來三年內我一定能創出新世界紀錄，而且我將來的成就是難以有任何人可以壓倒我。」

這是美國跳高選手史東斯（DWIGHT STONES）在上屆慕尼黑奧運會奪得跳高銅牌後所講的驚人說話。

果然，年僅廿二歲又是目前室內與室外跳高世界紀錄保持者的史東斯並未有自我誇大，自從四年前獲得奧運銅牌之後，在教練貢寧士的悉心指導下，成績突飛猛進，且傲視同儕而穩握徒手跳高的第一把交椅。

於七三年，史東斯創下七尺六吋半的世界紀錄，該紀錄已把另一美國選手科士百利於一九六八年所創下的七尺四吋半的奧運紀錄將之打破。自此，他成為室內跳高比賽的首席選手。由該時開始，史東斯在比賽裏所向無敵，而且還曾七次的打破本身最高紀錄。由於在今年二月，他以慣用的「背躍」姿勢而再度越過七尺六吋半的高度，便告再度成為美國本年度的最佳運動員，及至在六月六日，健碩的史東斯終於再創下驚人紀錄，竟然躍過七尺七吋，這是他自七三年以來經過六十四次的嘗試而成功的。

所以這位六尺五吋高，體重一百八十磅而成就驚人的選手是極有信心，在他的獎牌囊中增添一面新的金牌——蒙特里爾奧運會跳高金牌。

在歷屆奧運會的跳高比賽裏，由於種種的因素，例如天氣，運動員的狀態，觀衆的氣氛或由於參加比賽的運動員多，因此每個運動員要等候一個頗長的時刻才作第二次的嘗試等等，都通常使到選手們未能表現出他們原有的水準。而且在過去的奧運會中從未有人能在該項賽事上創出世界新紀錄。

史東斯又能否例外呢？

史東斯對於這個問題作如此的答覆：他說：「我不敢預測蒙特里爾奧運會跳高金牌得獎者的可能紀錄，因為這個項目是需要近五小時才完成，而所有參加比賽者實在不能夠來作如此長時間把他們的肌肉維持在比賽狀態內。至於我自己，假如天氣好的話，我的演出亦會好，理由是為天氣良好，跑道便乾爽，這時我的起步衝刺是有很大幫助，而身體，手部及腿部在跳高時的擺動，我自己能夠熟練的控制的，因此，祇有天氣的好與壞將決定我的命運。」

但無論史東斯怎樣說，教練們及專家們均認為史東斯可以穩奪跳高的金牌。（文錦）

史東斯這次跳出七呎七吋高當然驚人 他的姿勢與科士百利各有巧妙

工商晚報

體育

南華雖敗依然肯拚 精工胡國雄功勞大

戰術運用適當能截斷敵方輸送

精工於足總盃第二回合以一比零勝南華，連第一回合的二比一，即為精工兩場合計以三比一取勝，又在足總「衛冕」亦告成功，卒獲蟬聯冠軍，此亦為本港球季精工從獲得銀牌之後而取得足總盃，截至目前為止，精工已得兩項冠軍，但昨日屈居足總盃亞軍的南華，本屆已獲得木盾、主席盃及聯賽三大錦標。

南華昨日之敗，主要原因為中場球員被盯緊及前鋒無法活動，梁能仁先後受制於李桂雄及張子慧，賴汝樞也被何新華爭取了主動地位，翼鋒施建熙上半場被張炳衡及戴後的曼紐鉗制，中鋒尹志強倚失去作用，遂致黃文偉及馮志明的活動範圍也因呼應乏人而減低了，南華的攻勢抑未能加强，且「少林軍」的進攻，高波較多而未能採用短傳滲入，故其進攻，亦被精工雙中翼頂出或鉤銷，最後無法逃過門將卡鎬英的「十指關」，昨日南華較有威脅的為尹志强一次「頭槌」攻門，但皮球被卡鎬英擋出，下半場一次叩關中楣彈出，南華昨日可以說球運不濟。

中場球員被盯緊 前鋒亦無法活動

有何所見

雖則「少林軍」輸波，但球員仍肯拚，可是近期賽事太密及傷疲的影響，也使這隊永不放巧的球隊於昨日失去一球之後，曾一度失去了鬥志，幸而及後仍能恢復拼勁。

獲得勝利的精工，採用爭取中場的打法，已切斷南華的輸送，由於胡國雄退回中場及曼紐上半場曾經擅後，攻亦有一個時期變成祇得兩個前鋒，從精工昨役的打法，則為先求穩守而伺機爭取入球，終於在換邊後半分鐘，由戴歷開角球，胡國雄頂入，足總盃的兩場決賽精工所入三球之中，佔了兩球為胡國雄用「頭槌」攻門被網，當精工領取足總盃的時候，亦使球迷感到精工這員捧盃的隊長為今次奪標的最大功臣。

足總盃精工贏波，是合理的戰果，但南華亦已盡所能，故不能以成敗論英雄。

陳世九亂軍遠射 康基郁頂出界外

上半場雙方均一無建樹

開賽後三分鐘，南華搶攻，但為精工所拒。四分鐘，金在漢斜傳，戴歷滲入，黃金福衝至禁區邊緣大腳鉤銷。七分鐘，胡國雄直線傳球上，戴歷貫穿，「越位陷阱」，黃金福棄關而出，用腳截去皮球。十一分鐘，南華圍攻，陳世九在亂軍中遠射，康基郁頂球出界，施建熙開角球，卡鎬英單拳擊出，十八分鐘，精工在離門二十碼得罰球，何新華直射，黃金福拱雲托月，化險為夷，廿五分鐘，賴汝樞吊球上，尹志强在離門約九碼施展「獅子搖頭」，卡鎬英單手擋出，三十四分鐘，駱德輝因侵犯戴歷而被球証取出「黃牌」予以記名。三十七分鐘，胡國雄在無人看管下近門射斜。四十二分鐘，曼紐傳球出李桂雄在廿五碼外遠射中鵠，精工前鋒越位在先，以致徒勞無功。上半場雙方「交白卷」。

又是胡國雄以頭球取勝

換邊再戰，精工以張子慧入替張炳衡，李桂雄退回在後衛，僅半分鐘，戴歷開角球，斬向遠柱，胡國雄伏兵城下，乘黃金福撲出而頂球入空門，精工以一比零領先，五分鐘，何新華吊球向門，黃金福接球不穩，致中楣柱彈出，金在漢在離門六碼得球，但接球不穩，遂失去一個「執死雞」機會，梁兆華迅即解圍，十四分鐘，康基郁因鉤倒施建熙而被球證記名，亦為昨役的第二個「黃牌」，十五分鐘，南華以棄尚華入替尹志強，十八分鐘，黃文偉傳交棄尚華射門，惜中楣彈出，二十分鐘，金在漢與曼紐相繼叩關，但為黃金福所拒，廿五分鐘，梁能仁遠射，卡鎬英緊抱皮球，南華雖全力反擊，惟無越精工後防，四十……精工以一比零勝第二回合，連第一回合先勝二……

，開賽時雙方陣容如下：

（精工）卡鎬英、區永雄、古廉權、康基郁、張炳衡、李桂雄、何新華、戴歷、胡國雄、金在漢、曼紐

（南華）黃金福、陳世九、梁兆華、蔡育瑜、駱德輝、賴汝樞、梁能仁、施建熙、黃文偉、尹志強、馮志明

昨日到大球場觀衆二萬四千二百九十六人，門券收入十三萬五千一百零九元。

新馬洪都話 贏輪都講運

精工昨再勝南華，蟬聯足總盃冠軍，陳輝洪又特別强調：精工昨仗之能獲勝，是他們的運氣比南華好，所入的一球，當然胡國雄有門志肯衝肯拚，但亦有點運氣的幫助，而相反地，南華棄尚華在下半場的一記抽射，球先中楣又復中柱彈出不彈入，這很明顯是唔夠運而已，否則戰果或會不同，戰情亦會更加激烈。

△南華由於技術所限，卒不敵精工昨仗以一球敗陣，連首回合敗一比二即以一比三落敗，足總盃之美夢完全幻滅，但這個是非戰之罪，觀昨戰他們球員已付出最大的努力，雖敗猶榮。賽後教練郭石認為，對手精工的表現出色，南華諸將已盡己之能力，他對己隊昨日的表現仍感到滿意，至於失去足總盃他表示勝負與錦標是一回事，最主要仍是盡自己的力量作戰。（喬治）

我國足球協會派赴西德接受訓練的張騰雲教練（右）和王玉西教練（左）結束在西德二個月的訓練，十八日下午返抵臺北。（中央社）

美國男游泳員又創世界紀錄

【加州長堤廿日美聯社電】美國游泳好手尼巴，在美國奧運游泳選拔賽中，以二分〇秒四打破男子二百公尺背泳世界紀錄。舊記錄二分〇七秒五，為東德馬修士所創。到目前為止，尼巴共有三項賽事入選奧運代表隊。洛加在二百公尺背泳中，以二分〇一秒八八翻新美國紀錄。

在女子二百公尺背泳中，葛威以二分十七秒三九打破美國紀錄，而貝樂蒂則以二分十八秒七一居第二，與葛威同時入選奧運游泳代表隊。

巴巴索美在女子八百公尺自由式中再創下美國新紀錄。

戰國策

華人足球六路雄師 旺角場今連演三仗

【本報訊】市政球場……今天的三場華人足球聯賽，實力上都是距離……五時半（人字組）穗成對華雄。次場下午六時五十分（賽字組）圓毅對藍田。尾場下午八時十分（球字組）九果對吉卜賽。此亦為今天三場比賽的勝負關鍵。

又訊：昨午在旺角球場舉行的四仗華人足球聯賽戰果如下：美青勝西青，六比零。中華勝中青，二比零。公民勝青坊，三比一。市政勝……

少林寺生力軍玩吓 搵多少經驗

可惜在頒獎個陣時少林軍竟被「柴台」

教頭石都話輸得啱

「少林兵」琴日輸埋個「波總盃」之後又點呀？「教頭石」認為輸得「好冧」添，不過，佢話「頒獎」個陣，居然俾好多球迷「柴台」，呢層就真係估唔中咯。因為佢哋呢輪連氣打咁多場「大陣仗波」，個個D「和尚仔」確係「難頂」者，你估心情好過嚟乎，正因負担重，有一場半場「唔對辦」亦值得原諒也。故此到嚟添晚佢哋同「快活谷隊」打個件「六强盃」佢哋或者由個D「和尚仔」輪流「抖吓」，尤其係個幾件「十字兵」，好似「菜肉魚」、「甩牙照」、「拳子命」、甚至「青軍尹」呢幾件或抑有南至三件「抖」先，因為，佢哋仲有「大華棄」、「氣袋雄」甚至「赤宵黃」、「李培仔」幾件可以頂得住擋，如果「大華棄」頂住廖化個位，仲有個「老夫子」（符志光）亦可以打得「中間中」也。

不過，「教頭石」認為佢本人亦好「心足」哦，以佢哋呢班咁嘅「三三流」人馬之「和尚仔」，老實講句，如果叫佢哋每一條錢分開三段，每段分開打落第二隊波度，都唔會有乜作為，真講話着個「秤」添。老實講，「教頭石」亦認為其中起碼有五七件都係未夠「捉」者，除咗「老波骨」嘅「花利偉」，「波齡」較耐D嘅「馬拉福」，「來豬華」呢三幾件之外，噱！「仁仔」正係呢屆至「上山學法」，上屆佢嚮「鄉親班」亦只係「不過不失」，「亞撈」前屆仲係「三眼隊」嘅「三流人馬」，「甩牙照」前三屆只係「升班馬」嘅「火船隊」之「新紮」，「華肉魚」同「拳子命」亦都係最近三幾個由「少林寺」領補組仔升上「甲班」，較為打過多幾屆者。好似「彈仔」，「小生雄」，亦都係「青軍仔」打起，「青軍尹」更係前屆「花園仔」嘅「青軍仔」一名，以咁嘅「貨色」而打到今時今日居然攞三個「標」，仲想「食人雙車」乎。

因此，「教頭石」話「少林兵」添晚頭場都係放出幾件「生力軍」同「快活谷隊」玩吓，但亦認為六大一細嘅「標」，一人攞D，無謂「獨佔」，此乃好公道也。不過佢哋個D「大冧吧兵」亦唔係「好失禮」，而且亦有幾件甚有前途者，好似「壯仔」、「培仔」、「鐘仔」、「鐘仔」，又係打「赤柱青軍」出名，仲有個「小廖化」李忠賓，但「老子」正係當年好「出名」嘅「幾棹腳」「大哥威」李饒威是也。故此「少林兵」添晚邊個唔想打住而要抖番吓者，在「教頭石」本人嚟講，亦由得佢哋咯！事關佢就話冇所謂，由佢哋自己「揀定」可也。「日佢哋確係搏到連「飲奶力」都出埋，唔能再太過苛求也。（餉靜）

手蛋隊想三元及第 今日稍事休息之後

明晚又進軍大波地 決心爭奪六强首席

彩色球壇

「手蛋隊」琴日攞番個「波總盃」，呢一屆都叫做「雙料錦標」，唔會好失禮者。但佢哋個首「少帥山」、「少帥江」、同「四眼占」、「新馬洪」幾件首腦人物話頭，因為「少林兵」都攞咗三件，故此佢哋要「心思思」想「三元及第」，故此今日例牌「抖」番一日之後，添晚又進軍「大波地」，打其「六强盃」主意可也。「新馬洪」認為而家佢哋可以唔駛操都得咯。尤其係琴日打過個九十分鐘，響卅幾度天氣之下，流汗都流番咁上下啦。因此，今晚亦循例叫班弟兄番「架步」度集埋嚟「傾吓」之後就係「瞓」也。添晚「手蛋隊」乃係到八點一個骨至同「油站隊」打尾場，點半咁辛苦。「手蛋隊」而家又想攞埋個「六强盃」也。

呢一屆「六强波」照而家嚟睇，將來又係不出「手蛋隊」同「快活谷隊」或「少林兵」呢三隊天下，都吓又係「手蛋隊」同「少林兵」打到第六次都似，事關，前日兩隊「同路」人波隊都一齊「升級」，「正係先得甜頭」，「定過抬油」，而且又係「以逸待勞」，琴日「少林兵」打到「身水身汗」，下半場「個嘅」見佢哋個D所謂「生粘仔」都好似變咗「中坑」一吓，走唔郁叉腰「冗肚」，但添晚對手竟然係「快活谷隊」而唔係「流浪漢」，如果係對着前日輸先個隊「流浪漢」，咁都有咁「慘」者，同時「手蛋隊」亦係一樣，要對着前日先贏個隊「油站隊」，故此有人話呢個「六强盃」似事至會個兩隊「同路人波隊」而鬥，真係冇乜「花假」也。就係睇秩序之安排，就好似對個隊「油站隊」同「快活谷隊」着數晒「好味」有利也。不過，「手蛋隊」個件「新馬洪」話唔怕個D「同路人波隊」好似「好啟」咁添。所謂「有咁大個頭，至戴咁大頂帽」也。雖然秩序有利「同路人波隊」，但打波嘅技術有利到「油站隊」，所謂「棋差一着」，縛手縛腳，因為「手蛋隊」嚮「計分盃」同「煙仔盃」一共三場波都「打瓜」過「油站隊」，何況而家「油站隊」已經冇落準備下屆「飛」去咪「廖仔國」、「矮仔盆」、同「契仔昌」、「刁仔」，呢四件，而家只係出埋D「青軍仔」，好似前日場波咁，如果「乾淨隊」有D「翻屍力」，都應該「打瓜」咗「油站隊」，唔駛俾「油站隊」後來居上也。故此「手蛋隊」話明添晚場波佢哋未必「怕人家」「以逸待勞」者，所謂「藝高人膽大」，「新馬洪」認為只係打番最近三場波咁嘅水準，咁就「油站隊」斷唔係佢哋「手蛋隊」個皮，睇住「抓」可也。（餉靜）

1976年新馬典 張基 （六）

第二班 東山領袖 CONTINGENT 烙印號：J112

栗色 雄性 五歲 高十五掌二 譚文居廐 馬主：余經緯等

血系：CONTINUATION 120—OFF NET 88

(OFF KEY 121) 英國評分：64

在英國出賽成績

日期	路程	場地	出馬	排位	名次	負磅	頭馬獎金
4—7—74	7F	快	15	13	8	123	414鎊
5—8—74	6F	快	14	10	6	126	518鎊
4—8—74	6F	黏	12	4	1	126	772鎊
（時速：1·18·9 勝1馬頸 賠率：9/2）							
2—9—74	6F	好	16	4	10	131	587鎊
8—9—74	6F	好	12	3	9	114	685鎊
8—10—74	6F	軟	11	3	10	108	690鎊
1—3—75	5F	軟	8	3	6	112	567鎊
8—5—75	6F	快	12	3	12	121	414鎊
6—6—75	6F	快	13	2	7	109	586鎊
0—7—75	7F	好	18	9	18	104	690鎊
6—7—75	7F	好	15	4	9	123	755鎊
6—8—75	5F	快	15	5	4	127	395鎊
3—8—75	6F	好	15	10	4	126	576鎊
1—9—75	6F	好	20	4	12	101	516鎊

在港出賽成績

次	班別	路程	場地	負磅	騎師	出馬	時速	入圍馬
187	4	975	快	140	臣	12	58·8	威豪功夫 花果山
208	4	1235	好	140	安	10	1·15·4	小情人 小登科 奇蹟
355	4	975	好	138	安	14	58·6	紫金 富金寶 百好
253	4	1400	沙	133	安	9	1·34·7	花果山 △△ 上味
278	4	1235	好	133	安	12	1·15·4	英之寶 △△ 幸運兒
308	4	975	好	140	安	12	58·9	△△ 聰明女 金元寶
336	2	975	好	132	安	10	58·6	更厲害 四蹄飛 驟駒

評語

身長腳高，體態則稍單薄，前速飛快，賽事中尚能帶領，狀態夠勇時，韌力可及一二三五公尺。跳升第二班，班次已覺飽和，僅在最短途始有多少機會，回降後方加重視未遲。

場地性能：黏軟亦宜。

舊馬新評 馬士

先惠特別擅爛地 遇場地變化可捧

雅趣 為七五年度馬，隸狠學文馬房，高十五掌一，來季馬齡六歲，新馬時所贏百好一役，成績並不覺超卓，繼進入第三班贏騮中雄後，數見强，本季初由盧約翰後上贏一伙完份，表現出夠第二班實力，季尾由白禮棣出策敵不過快名駒，已見實力不弱，論馬如能保持上季水準，對內閃毛病能改善，則在第二班佔份量仍重，路程以長途較合腳法。場地性能軟地較佳。

金伯爵 為七四年度馬，隸米曲凡里馬房，高十五掌三，來季馬齡七歲。此駒有平均速度，季初在變化場地能在中段將對手放離而使後上馬追不及，本季跑沙地亦見出色，季尾由於狀態轉沉，所以無表現。此駒濕氣在第二班尚站得穩，但米廐馬狀態起落大，此類馬不宜過於熱捧。場地性能宜爛地、沙地合腳法。

幸運時 為七二年度馬，隸譚文居馬房，高十六掌，來季馬齡八歲。由於體力較飄關係，所以表現見平穩，本季由李漢明出策表現見佳，本身屬長途馬，要留在前段快跟，但不宜在前段衝刺，至最後一段始有表現。目前馬齡稍長，但健康正常，來季仍可冷敵，但不宜熱捧。場地性能爛地影響，乾地較佳。

先惠 為七四年度馬，隸譚文居馬房，高十五掌三，來季馬齡七歲。前季表現出色，本季則稍覺退化，居第二班稍覺吃虧，本身屬中距離馬，末段有衝勁，但遇上第二班中短途質新馬較多，所以較吃虧，但本身有一特性為爛路特佳，來季在變化場地仍可捧。場地性能宜爛地。

白禮棣坐騎多 深得大戶信賴

白禮棣 來港參加競賽行列已有幾年之澳籍騎師白禮棣，其騎技之出衆，雖然早已為馬迷所知悉，但說到剛過去的一季，還是以後期為最，其騎技之出色亦更可顯。

不過可惜得很，白禮棣騎技雖出衆，來港出賽幾年，卻仍與錦標冠軍無緣，而且騎師成績說來亦可謂巧合，每年馬季結束，其成績總是名列騎師成績表上的第三位，似乎與季軍特別有緣。

本來在白禮棣來港初期，是以賓士馬房主任騎師姿態出現，上一季連續三年，都是以騎賓廐馬為主。直至七四—七五年度馬季結束後，白禮棣比較少騎賓士馬房馬，而且不再是賓士馬房主任騎師。因而在七五—七六年度馬季開始時，一般以為白禮棣坐騎會減少，以在成績方面便會有大影響，但實在卻並非如此，成績比往年更大有進步，而在過去一季來，白禮棣是以高仕和馬房主任騎師姿態出現，彼此之間合作得亦特別好。關於此點，大衆馬迷自然亦已可看得到，假如沒有甚麼特殊變化，相信此一趨勢下季仍會一延續下去，而出於過去之季後期，白禮棣表現之出色，其他各廐馬之邀白禮棣效勞者，相信亦會有增無減。

且看過去幾年白禮棣所獲得成績，最好的還是剛過去一季。

計七二至七三年度白禮棣初來港的一年，共勝出頭馬次數祇係二十一次，亞軍九次，季軍十七次。

七三—七四年度，白禮棣獲勝頭馬次數為廿九次，亞軍十八次，季軍三十二次。

七四—七五年度，白禮棣獲勝頭馬二十八次，亞軍二十二次，季軍十六次。則平均比較，其該年度成績尚比不上對上一季度。

到今年（剛過去的一季）成績卻已跨進一大步了，計獲勝頭馬三十五次，亞軍二十四次，季軍十次，而且以七次馬季上名計，勝過去之機會，形勢比較拼搏，還是能使大衆馬迷較高有信心。但望白禮棣於下一季能獲得更多坐騎，則不止有希望取得好成績，馬迷對他亦會更為愛戴。

・馬前卒・

四方八面

老吳復任池仔開府 會不會演拉角戲

許多馬迷都以為鄭棣池七月的開府，將會因棣馬師吳子寶之復任，而受到多少的影響。這個影響當然是「馬匹拉角」了。

吳廐馬在吳氏停牌期間，多數拉過隊廐去。這些馬傳聞會在吳氏復任之後，陸逐回籠。這些馬就是今被出、係得璁、安培、實好運、丁財兩旺、蜂鳥、教父、世伯、新東景、新豐年、威勁、幸相逢、貝勇敢、賀相逢、新市場。但另一個推測，丁財兩旺、教父、蜂鳥可能要投向池仔的新府。其餘前時改投朱廐的七寶、七好、生猛、知味，預料也有回歸吳廐。至於落在杜廐的寶山、上味可能不會歸隊。在陳鏡麟馬房之好愉快、好味、珍味、超速，不會全數回籠，味字馬則當會重投吳廐。

散處其他馬房，尤其在廖、蘇、米廐的，可能不會回籠。

池仔組府之後，首先會投向池廐的，將有可能是張廐的紅寶江、鐵騎雄風、金鈴、名驛、雄威、龍虎榜、世外桃源。紅寶江、鐵騎雄風、金鈴之會投向池府，因為這些都是池仔本身的基本坐騎，同時亦有密切的人事關係，投向池廐，是理有必然。

至於池仔在蘇廐的基本坐騎威着、宸祿、快樂武士、宸禧、快樂音韻。其中「快樂」字號的馬，轉向池廐亦有可能，「宸」字號則未必。

而吳、鄭私人的交情，過去都相當融洽，大概不會掀起拉角潮，「君子協定」是最佳的辦法，相信他們也必將循此道為決策。

・曹覇・

晨市初期牛皮 尾盤全面攀升

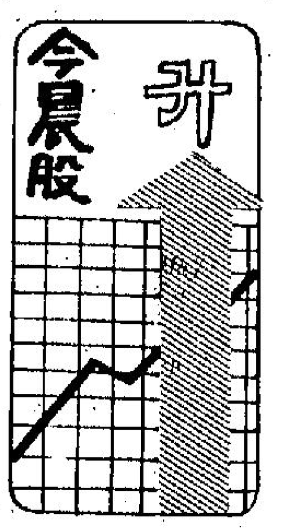

股市雖然在上週五輕微滑落，但並未打擊市場內向好的人心，今晨再開，一般股份即以較上週的市價略高之價位成出，隨後曾一度出現牛皮現象，但向好人心驅使下，市道終在十一時後出現較為強壯的表現，大部分股份在買家較為積極的情況下，成價多見緩緩攀升，而交投情況亦因買盤的增加而見活躍，及至收市，買家仍見積極，至各類股份，多以高價易手。

今晨大市的初期牛皮，而後轉甦的現象，主要是由於：一、外國表現轉好；二、市面銀根鬆動；三、人心向好；四、公司集資情況進行令人滿意，且近風聲，壓力減退。在上述四點原因中，以第二項及第四項影響較大，第二項目前港銀行拆息低降至一厘二五，明顯的表現市面銀根極為鬆動，而地下鐵路債券的六億元，除二億元退回之外，其中四億元債券款項，在目前未動用之前，仍然存於銀行之內，致引起銀行頭寸的充裕。至於第四項，在會德豐供股完成，而其股份價目日趨高之下，怡和債券又於本週內完成，以會德豐的成果而看，怡和債券的順利完成，亦將是意料中事，在此債券之後，市面將減退了抽緊資金的壓力，人心顯然會是較為開朗的。除此之外，今晨在市場中傳出，外圍利率有低降之可能，此說對股市的影響亦相當大，因為前些時候，利率提高之事，曾引起股市中人的耽心，如今傳來可能減息的消息，當然有利於股市的發展。

在今晨的交投中，滙豐銀行初成十八元八角，後以十九元一角收市，較上週收市價升四角，怡和則由廿一元開出，而升上廿一元四角收市，升五角，和記由三元○七五升上三元一二五，升三仙位，會德豐繼續上揚，初成二元五五，終升上二元六二五收市，較上週收市價升一角二五。

置地以七元○五開出，升上七元一角收市，較上週升一角。

恒生中午指數
四○七·一二
升 五·七七

遠東中午指數
二○二六·七六
升 三四·○九

金銀綜合指數
三四·六七
升○·五四
金指數
三四·七九
升○·五二
銀指數
三六·九七
升○·五九

上午成交總額

金銀：七、三二○、○○○元
九龍：三四○、○○○元
香港：六、五五○、○○○元
遠東：一○、九七○、○○○元
（上週五指數）
恒生：四○一·三五 跌 ○·三二
遠東：一九九二·六七 跌 六·二四
金銀：（綜）三四·一三 升 ○·○二
（金）三四·二七 升 ○·○二
（銀）三六·三八 跌 ○·○一
全日成交總額：三千八百○二萬元

買家要求貨物及時抵達 空運業務三月突告甦醒

空運貨進出口貿易，今年三月份又突告翻甦，超過一萬四千八百噸。儘管空運貨進出口數字重新回升，但仍落後於去年九月份的刷新高潮——一萬五千六百七十七噸。

據空運貨商人指出，目前的空運貨進出口貿易，顯得異常活躍，但程度略比去年下半年遜色。調查去年空運貨進出口貿易大增，主要是港貨最大出口市場，如美國、歐洲共同市場會員國，準備對港製品採取進口限制措施，並同時訂定下一年的出口配額，為此，本港出口商人為了爭取更多出口配額，希望藉着過去的出口業績來顯示一下；另一方面，九月底是本港紡織品輸美年度將要結束，港商需要趕應付運，形成去年九月份港貨出口數字劇漲。

今年的港貨出口貿易，前景仍然相當樂觀，據指出，由於採用空運出口的數量不斷增加，機位的需求量也跟着上升，據一家美資航空公司的公共關係經理指出，由下月一日起，該公司除用客機運載部分的貨物之外，另增添了數部七四七大型貨運機空運出口，可見港商採用空運載貨出口的數字，與日俱增。

目前，本港主要出口市場，美國和歐洲共同市場會員國，都要求貨方以空運方式付貨，因為若干貨品需要趕付當地市場應銷。時裝是最明顯的例子，美國進口商人，急於將最新款的衣着，趕到市場應銷。很多時候，在落單後數月便要求交貨，非採用空運出口不可。否則，時間一拖，就算最新款的時裝，亦會變成舊款，因為經別人抄襲後，時裝便失去了價值。

電子小型收音機，改用空運出口，也越來越普遍，據商人指出，這些小型收音機，純屬新潮玩物，與時裝差不多，很需要爭取時間，趕應市場當銷。

根據港府統計數字顯示，今年三月份空運貨進出口貿易總量，達一萬四千八百零二噸，比一月份的一萬零九百二十噸和二月份的九千六百零八噸，都有顯著的大增。

由於港貨空運出口多，三月份的數字也跟着上升，共一萬零七百八十六噸，比一月份的七千七百六十八噸和二月份的六千八百二十六噸，又有大幅度的增加。

去年九月份港貨空運出口刷新紀錄，使去年本港的空運進出口貿易，達到史無前例的高水平，超過十四萬一千六百二十噸，比一九七二年的八萬一千噸，七三年的九萬六千多噸和七四年的十萬二千多噸，都有截然不同的佳績。（夏明）

今晨拆息
一厘二五

和記總裁韋利赴英 磋商收購英一公司

和記企業有限公司行政總裁韋利，在策劃董事李察信陪同下，昨日啓程赴倫敦與該公司之英國行政當局磋商，以達成收購第一芬士堡信託有限公司（FIRST FINSBURY TRUST LTD.）之最後部署工作。第一芬士堡信託有限公司為一英國上市貿易公司，和記集團透過英國全東附屬機構擁有該公司百分之七十五點一二權益。和記集團於本年四月宣佈以現金收購該公司其餘百分之二十四點八八巴發行股本。

和記集團發言人宣稱：韋利此行赴英為彼於過去數週內前往海外公司進行深入業務考察之一部份。該等海外公司佔和記集團每年總營業額百分之二十二點一，去年截至十二月三十一日止九個月內之營業額，數達港幣二億七千萬元。

該發言人稱：韋利剛結束彼在澳洲之伯斯、墨爾砵、坎培拉及雪梨之業務考察，而澳洲業務之改組目前正在進行中。

韋利與李察信同屬澳洲人，彼等曾在坎培拉與澳洲高級政府官員進行會談，以鑒定澳洲政府對外來投資者和記集團之態度。

韋利曾於較早時在新加坡舉行高層會議討論印尼（P.T. ALL TRAK）之形勢。韋利與李察信將離開本港八日。

四二零點的阻力

·王興·

恒生指數在上週一彈升逾四百大關，而交投額同時在增加之下，市內外人士，尤其是一般市內人士，莫不估計此次向升，指數會否重現四六零，甚或升逾四六零而攀上一直為人預料的好市目標——五百大關？

回觀上週市況表現的極為反覆，其中三天上揚，而兩天低挫，在三個上揚的交易日中，則有兩天曾衝破四百關，但低挫的兩日中，最凌厲的是傳出毛會健康不佳而跌十點於四百關以上，最後於週五的交投日中，雖然見微挫零點三五，仍見企於四百關以上，報四零一點三五。而全週五天的交投額則較前一星期增加幾達一倍的二億三千五百餘萬元。

在這種反覆的市況中，指數仍能以四百關以上收市，且交投銳增，顯示市況是已趨於常軌，且納入上揚之勢中，因此，預料市道是會向上，但會否衝上四六零甚或以上，則是值得商榷的。

在目前的情況而看，四二零點相信會是指數上揚的阻力線。恒生指數進入今年，一直在反覆推進之中，它由一月二日的最低點三五四·五三反覆上揚，直至三月七日的最高點四六五·三三，這三個月之中，除了恒生指數升逾一百十點之外，交投額亦見顯著的增加，它由去年十二月的七億六千一百九十七萬元的月總交投額，逐步增加，一月全月即見銳增逾一倍，而成十九億五千三百七十四萬元，而二月份，更進一步，全月交投總額在二十一億一千四百零五萬元，三月份為本年交投的最高潮，恒生指數升上最高點，而交投額亦隨即見最巨，全月總成交額在二十五億三千零五十八萬元。可情這個高潮，祇到三月份即又開始洩氣，交投額銳減，四月份全月僅成八億七千一百廿六萬元，較三月份祇及三分一，而五月份更見疏落，僅成六億九千八百萬元而已。

恒生指數自於四月七日衝上四六五點三三的今年高位之後，即見低回，直至五月初才見回醒，一度衝上四二零點，最高成四二二點二一，但隨後又受實盤壓力而低順至四百關以下，且在四百關已盤旋了近一個月的時間。

由上次五月初的反彈，僅能在四二二點交投一日即見挫而看，上揚之勢，顯然在四二零點有一定的阻力，而此一阻力卻是不很強烈，祇要在目前的稍為反覆交投，使市況潮整穩定之後，衝四二零是較為輕易的，但四六零點的阻力顯然是較為強烈的，因此企望在短期內之指數會升逾四二零而進而衝破四六零點關，似乎不是一件很容易的事。

不過，在上週的交投日中，外商入貨比較積極的現象是值得注意的，在此前，市內人士都知道，外商一直處於觀望態度，尤其是若干公司在市內集資的一段時間中，更有傳出放貨的消息，直至上週，始出現較為積極的落行現象，明顯的表現若干外商對後市較具信心，同時當前市面銀根的鬆動情況，尤其是銀行存款的銳增，對股市的上揚是有一定的幫助的，設若此兩方面在本週繼續其落行的為，則指數上揚的速度將會大為改觀。

股市經濟版

我今年首五個月輸出 較去年同期增百分四十

【台北廿日中央社電】今年一至五月，我國主要製造業產品輸出，共達廿三億九千三百四十萬美元，佔出口總額百分之八十點二，較去年同期增加百分之四十九點四。

根據海關統計，一至五月紡織品等十六項主要製造業產品輸出，有十一項較去年同期增加，五項減少。增加的十一項是：

㈠石油煤製品，六千二百八十萬美元，較去年同期增加百分之四百三十六點八。

㈡運輸工具，九千三百卅萬美元，增加百分之八十一點二。

㈢塑膠及其製品，二億三千五百六十萬美元，增加百分之八十點五。

㈣電器機械器材，四億一千八百一十萬美元，增加百分之七十二點三。

㈤紡織品，九億三千六百八十萬美元，增加百分之六十八點九。

㈥夾板木材製品及傢俱，一億八千二百萬美元，增加百分之六十四點七。

㈦機械及一般金屬製品，二億一千二百四十萬美元，增加百分之五十五點四。

㈧玻璃及其製品，一千一百三十萬美元，增加百分之五十。

㈨橡膠製品，二千八百五十萬美元，增加百分之四十點四。

㈩蘆筍罐頭，三千五百六十萬美元，增加百分之十三點四。

⑪洋菇罐頭，二千五百一十萬美元，增加百分之六點四。

三代表赴北美洲 貿易發展局委派

【本報訊】貿易發展局昨日宣佈委派三位代表駐在香港最大出口市場北美洲的任命。這三位職員是費安輝、邱繼龍及汪偉權。

費安輝現任貿易發展局總辦事處公共關係經理。下月一日起將調任紐約辦事處經理。費氏雪梨大學經濟系畢業，又是一位核准會計師。畢業後曾在澳洲工作數年，然後於一九六七年返港。他在一九七三年六月加入貿易發展局工作，年底被派駐義大利米蘭。一九七五年三月費氏從米蘭被召回香港任公共關係經理，承繼馬子賢之遺缺。馬氏當時被調任洛杉磯代表。

邱繼龍是香港大學畢業生，一九七○年九月加入貿易發展局「貿易諮詢組」任監督職位。一九七三年出任負責東歐地區事務的市場顧問，翌年調任北美地區市場顧問並於一九七五年初被派往紐約辦事處工作。

汪偉權在一九七二年下半年度加入貿易發展局「貿易發展部」任行政受訓員。一九七四年升任市場顧問，並於去年調往西德法蘭克福辦事處工作。

上月份汪氏被委任貿易發展局駐芝加哥署理代表，接替黃錦輝，後者將於八月份出任香港總辦事處東歐地區經理。

英鎊能否擺脫沉疴

英鎊雖然獲外國五十億元的貸款支持，而作出止跌的現象，但今後是否會因此而脫離低沉的命運？

[illegible]低紀錄，三月初跌破了兩美元大關。三個月來繼續不斷下降，六月初跌至一點七美元。財政部長希利正在度假，也趕回倫敦，發表安定人心的電視廣播，希望這樣就可以請外國財團不要大量拋售英鎊。他說英鎊滙率已經跌得太低，超過了英鎊應有的價值。他說英國政府不遺餘力的維持英鎊價值，三個月來動用了國庫數十億英鎊來搶購以維持應有的價值。而且英國大刀濶斧裁減國庫開支，整頓英國經濟，大家公認經濟已有了起色。希利說祇要大家鎮定，不慌不忙，不採急時抱佛脚的緊急措施，一切就自然會反危為安，英鎊恢復穩定的地位。

但是，外國財團卻不相信，他們繼續拋售英鎊，繼續把款項從英國移到外國，繼續不肯買英國的貨物。財長挽救不了，首相親自出馬。在週末他同唐寧街七號辦公廳付英鎊危機。大家都認為六月十六日召開的英國工聯代表緊急會議，不會熱烈擁護加薪不得超過百分之四點的工資協議，故此外國政府外國銀行繼續大量拋出英鎊。工聯總會秘書長穆利大聲疾呼，英國工人，為了國家的利益，不得不忍痛答應停止加薪，他也呼籲外國財團，不要拋售英鎊。他請外國投機家相信英鎊，不要拋出英鎊。因為英國工會支持英國政府整頓英國經濟的政策。穆利是否能夠控制英國工會全體，尚成疑問。每一個工會都是獨立，有其自己決定是否擁護政府的工資政策。煤礦工會、建築工會就有反對限制加薪政策的顯著跡象！

英國工會聯合會秘書長在向外國財團呼籲合作請他們信任英國經濟的時候，說明英國工人正在努力與政府合作整頓英國經濟。他說：「外國財政金融界如果要英國工人降低生活水平，是無理要求。英鎊價[illegible]自己來決定。」穆利這句話說得不對[illegible]英鎊幣值，對外兌換的最後滙率，與其說是要最後由英國人民自己決定，不如說英鎊滙率，大半是由外國財團銀行界來決定。英國財政部在這三個月內動用了國庫三四十億美元，挽救英鎊。如果財政部認為英鎊幣貶過低，自然可以在外國拋售的時候收買。三月四月動用了二十億美元收買英鎊，豈料拋售狂潮不退，五月間國庫也收購了十五億美元以上。最後停止收購，英鎊跌到每鎊一點七美元。英鎊是國際貨幣，很多外國政府把他們的對外貿易結餘，存在英國銀行。英鎊價值如果不穩定，就沒有人願意把錢存在英國，在英國投資。

英鎊穩定有兩大主要條件，第一是外國有錢的人相信英鎊把錢存在英國銀行，在英國工業投資；第二是英國貨物價格相宜，可以在外國推銷。這兩大問題都是由外國人決定不是由英國人民自己來決定的。在某某銀行存款是由顧客決定不是由銀行決定。在某某商店購物，是由顧客決定不是由店東決定。作為國際貨幣的英鎊，要有顧客的信任，就要首先由英國整頓經濟。有巨款存在外國的大財團，阿剌伯石油國等，不會把他們的款項存在英國銀行，一定要存在貨幣穩定的國家，美國、西德、瑞士！

[illegible]國銀行[illegible]英國的經濟，洞若觀火。經濟情況不好，外國人自然不存錢在英國。工業產品因為工人要求工資太多而成本高，外國人自然不購買英國貨物。在自由市場的西方國家，貨幣兌換率完全以國內經濟情況而定。經濟情況好，貨幣滙率自然穩定。希利說英鎊幣值過低。如果這句話是真的，那麼，購買英鎊自然有利可圖。英國政府為甚麼停止購買英鎊？三四五的三個月間，英格蘭銀行平均每星期收購兩億英鎊，收購越多拋售越兇。可見外國銀行認為英鎊外滙率不是太低，而是太高。

英鎊對外滙應有的客觀水平，是不是可以決定估計出來？英鎊應有的兌換率就是英國對外貿易收支平衡的兌換外幣率。除了資本投資帳以外，英國對外國的有形與無形貿易的總和，收支如果不平衡有了赤字逆差，英鎊滙率就是過高，一定趨向下降。從目前的情況而論，英國貿易逆差，英鎊不斷下降。但是降到了現階段，好像已經平定下來了，最悲觀的經濟學家也不會預料英鎊在今年之內，降過了一點五美元的水平。

英國通貨膨脹率比美國和西德都較高。英國政府限制工人加薪，主要目的是減低通貨膨脹百分之十以下。外國人把存在英[illegible]原因是英國通貨膨脹率在百分之十五左右，利息雖高，存款在英國的確不化算。所以英國要外國人存款在英國，首先要整頓國內經濟。

怎樣整頓經濟維持英鎊外滙水平？這是英國目前各大政黨爭辯得最劇烈的問題，工黨左翼向政府提出警告，不要削減開支。裁減國庫開支，就一定要工人勒緊褲帶，因為失業人數增加，工人不但不能維持職業，生活也不得不下降，顯而易見的，通貨膨脹率百分之十五，加薪祇四點五，人民生活水平走下坡路是無疑的！但是整頓經濟，第一要有平衡的預算案。政府要量入為出，不能揮霍無度！英國經濟泰斗凱恩斯的理論，「逆差金融」已經証明行不通。要整理經濟，第一步是政府節流，量入為出！不能支出國庫裏沒有的錢！第二個辦法是：控制貨貨流通額。這是最好的收縮通貨辦法。通貨膨脹是鈔票過多，收回鈔票與信用，自然可以控制通貨膨脹。

可見這不但是英國當前最重要的經濟問題，同時也是英國最重要的政治問題，開源與節流是整頓經濟的萬應良方。開源是增加稅收，增加工業生產，增加工業產品在外國的銷路；節流是減少國庫的開支。英國政府正在雙管齊下，保守黨指出，裁減開支是要大刀濶斧的裁減，人民生活一定因而受到嚴重的打擊。祇有茹苦含辛、節衣縮食才能渡過難關。工黨政府已經採取了節省開支政策。但是左翼警告政府，不要打擊工人生活水平。他們主張限制入口、裁減軍備，亦不要削減社會福利津貼。

英國面對英鎊危機，一定要整頓經濟開源節流，全體人民多吃點苦。不然英鎊崩潰，經濟破產不能避免。

上午金融行情表

六月廿一日（星期一）

（九九K金價）

開市	746.0	收市	746.5
最高	747.0	最低	746.0

（加息兩元二角四仙）

（美鈔）		（美電）	
最高	4.938	最高	4.945
最低	4.928	最低	4.942

（雜幣）

日 元（每萬計）	164.40
台 幣（每千計）	124.50
菲 幣（每百計）	60.00
新加坡大紙（每元計）	1.97
新加坡細紙（每元計）	1.96
勞 啤（每百計）	46.00
西德馬克（每百計）	191.00
法國法郎（每百計）	102.50
瑞士法郎（每百計）	197.50
荷 蘭（每百計）	189.00
加拿大紙（每元計）	4.97
澳洲元（每元計）	6.15
正 鎊（每鎊計）	9.05
葡 幣（每元計）	0.88

（歐洲金價）

倫敦（每安）	125.85美元
瑞士（每安）	136.20美元
巴黎（每安）	127.07美元

（英鎊）

倫敦轉讓鎊	1.7740美元
美告老士鎊	1.7750美元

金融

外圍無報金市平穩 美電鈔硬英鎊報昇 加息兩元二角四仙尾盤七四六·五

【本報訊】今晨外圍行情休息無報，金市前市尾盤為七四六·六。美電鈔見硬。

本港金市，前市尾盤為七四六·六。今晨開市報七四六·○，最高報七四七·○，最低報七四六·○，收市價七四六·五。息價前加息兩元二角四仙，上牌現貨交收共兩千一百両，公價定七四七·五。

美鈔報昇，大鈔報四·九三八，最低報四·九二八，美電最高報四·九四五，最低報四·九四二。

日元市穩，大紙報一六四·四，細紙報一六四·○，台幣報一二四·五○，西德馬克報一九一·○，法國法郎報一○二·五，荷蘭報一八九·○。

工商晚報上午股票成交報價表

行業	股票名稱	最高價	最低價	收市價
銀行業	滙豐銀行	19.10	18.80	19.10
	大華銀行			
	友聯銀行			4.70
	恒生銀行			104.00
	海外信託銀行	2.60	2.575	2.60
公用業	九龍電燈	22.10	22.00	22.10
	九龍巴士	5.50	5.45	5.50
	中華巴士			
	中華煤氣			15.40
	油蔴地小輪	12.50	12.40	12.50
	香港電燈	4.375	4.325	4.375
	香港隧道	9.30	9.20	9.20
	電話公司	22.30	22.00	22.30
	電車公司			
倉塢業	九龍倉	16.90	16.70	16.70
	九龍倉債券			
	安全貨倉			
	均益倉			6.50
	黃埔船塢	9.85	9.80	9.85
	中華造船廠			
航運業	亞洲航業	4.90	4.85	4.90
	東方貨櫃	3.225	3.20	3.225
	保榮航業			2.475
	信德船務			
	新世紀航業			
	新海康			
	會德豐船務（A）			3.55
	會德豐船務（B）			0.35
	萬邦航業			4.70
	萬寶航業			0.35
	維達航業			4.55
	華光航業	3.55	3.50	3.50
工商企業	和記企業	3.125	3.075	3.125
	怡和公司	21.40	21.00	21.40
	會德豐（A）	2.625	2.55	2.625
	太古洋行（A）	9.35	9.20	9.35
	太古洋行（B）	1.76	1.75	1.76
	仁孚	1.14	1.13	1.14
	立興	7.90	7.85	7.90
	生力啤			

行業	股票名稱	最高價	最低價	收市價
工商企業	永安人壽			
	和寶			2.40
	茂昌眼鏡			
	怡和債券	54.00	53.60	54.00
	怡和實業			
	邵氏公司			
	香島漂染			
	食品工業			
	星島報業			
	南華早報			
	屈臣氏			
	莊士集團			
	夏香集團			
	紅寶石			
	菲立斯	0.27	0.265	0.27
	會德豐（B）			
	港機工程			40.50
	港九工商企業			
	新英華	3.85	3.825	3.85
	森那美			
	碧瑤金礦			
	寶光	4.80	4.75	4.80
	橡膠信託			
証券投資	太平洋証券			8.50
	亞洲保險			
	怡和証券	7.70	7.55	7.70
	香港財務			
	東方財務			
	美迪臣証券			
	新鴻基証券			1.63
	國泰股份			
	萬衆財務			
	聯合企業			
	匯豐投資			
	耀百美			0.43
地產	置地公司	7.10	7.05	7.10
	新世界發展	1.55	1.52	1.55
	大昌地產	1.10	1.08	1.10
	大生地產	1.59	1.55	1.59
	大寶地產	0.39	0.385	0.39

行業	股票名稱	最高價	最低價	收市價
地產業	力士地產			
	太古昌發展	1.93	1.90	1.93
	永泰建業			3.05
	永昌盛			
	永達利企業			0.39
	永發			
	四海地產			
	合和地產	2.30	2.275	2.30
	和記地產			7.00
	自由發展			
	志正國際			
	昌生興業			
	兆安地產			
	兆景祥			
	長江實業	6.20	6.15	6.20
	利安地產			
	利豐地產			
	利興發展			0.83
	世界發展			
	好世界投資			
	香江物業投資			
	亨隆地產			1.20
	明輝發展			0.48
	怡東地產			
	金山地產			
	金閣發展			
	金祐地產			
	美漢企業	0.91	0.90	0.90
	啓德置業			
	啓明建業			0.75
	財務地產			
	新鴻基地產	4.00	3.95	4.00
	新同慶企業			
	新安置業			
	嘉年地產			0.45
	恒生工業地產			3.60
	恒隆地產			
	莊士發展			
	城都地產			4.25
	南太平洋	0.68	0.67	0.67

工商晚報上午股票成交報價表

行業	股票名稱	最高價	最低價	收市價
地產業	海南發展			1.42
	萬生			
	國大地產			
	國際實業			
	華光地產	0.87	0.85	0.87
	華僑地產			
	華美置業			
	華厦置業			
	鉅利基業			
	高富置地			
	富輝企業			
	嘉畝地產			
	建煌新記			0.81
	夏利文			
	夏利來置業			
	廖創興			
	順福企業			
	捷聯企業	1.37	1.35	1.35
	統一機構			
	漢國			0.55
	遠東發展			
	泰盛發展			
	信託公司（A）			2.225
	信託公司（B）			
	聯益發展			
	聯興盛發展			1.53
	廣聯企業			
	偉華企業			
	偉益置業			
	樸漢置地			
	鷹君			
建築業	大新公和			2.20
	大亞石業			
	安達臣集團			1.00
	青洲英坭			16.70
	保華			3.35
	新昌	15.40	15.30	15.40
	海港工程	0.95	0.90	0.95
	熊谷組			
	信昌			

行業	股票名稱	最高價	最低價	收市價
紡織製衣	安泰毛織			
	長江製衣			
	香港毛紡			
	南聯實業	2.10	2.05	2.10
	南聯和記			
	南豐紗廠			
	南洋紗廠			
	南海紗廠			
	裕泰針織			
	眞善美製衣			
	會德豐紗廠			
	新馬製衣			
	梅眞尼			
	麗新製衣	2.25	2.20	2.25
	鱷魚恤			
酒店業	大酒店	11.30	11.20	11.30
	山帝國酒店			
	永高酒店	7.20	7.10	7.10
	百樂酒店			
	美麗華酒店			
	海港公司			13.30
	凱聯酒店	2.025	2.00	2.025
	城市酒店			30.50
百貨業及其他	大利			
	永安公司			3.00
	先施公司			
	周生生			
	瑞興公司			
	連卡佛（A）			
	聯合汽水			
	屈臣氏			3.95
	淘化大同			
	聯邦			1.84
	南順			1.50
	電話股權			
	港燈股權			
	會德豐股權			
	地下鐵路債券			100.1
	置地債券			

義大選兩黨爭持烈 教宗促勿投共黨票

共黨能否執政今深夜揭曉

【羅馬廿日路透社電】義大利人今天踴躍前往各選舉站參加投票，以決定西歐最得勢的共產黨，是否獲得機會，來參加政府，如果能夠的話，這將是近三十年來的首次。

自從一九四五——四七年戰後的聯合政府成立以來共產黨即一直處於反對黨的地位，預料今回投票的結果，它將與基督民主黨所得的票數，十分接近，基督民主黨自從墨索里尼執政以來，即支配着每一屆的義國政府。

最具影響力的米蘭「晚郵報」撰著社論說：這是第二次世界大戰以來，義大利第一次的眞正公開選舉。基督民主黨以前似乎是不會失敗的。

預料投票於明天下午兩點停止時，將會有百分九十以上的選民投了票。選舉結果明晚深夜便可揭曉。

共產黨書記貝盛格今天在羅馬對記者說：「我希望義大利人民投我們的票，而毋需對改變有所害怕，我國現在日從需要有所改變。」他在羅馬他的住宅附近投了票。

教宗保祿曾呼籲義大利四千萬選民，不要投支持共產黨的票。他於星期日中午在聖彼得廣場爲羣衆所禱時，卻沒有直接提及今次的選舉。

但他曾提起自由、正義與解放，教宗說：「我們所禱我們的社會，和全世界，正義能獲伸張與確立……合法的自由能獲促進……宗教的地位能獲得承認。」

【羅馬廿日路透社電】義大利四千萬選民中，於各投票中心昨晚關門時，已有四分之三投了他們的選票，這次選舉，對是否讓共黨參加下一屆的義大利政府，是關係重大的。

如果共產黨能於下一任的內閣中獲得席位，那將是差不多三十年來的首次了。

投票將於明天早上繼續舉行，預料參加投票的選民，會達到百分之九十以上。

政府官員於報告今天的投票人數時說，迄至晚上十點爲止，已有百分七十六點三的選民已投了票。

官員們說，週末天氣良好，意味着有許多人離家到別處度假，而要等候明天才參加投票。

義總統投票：義大利正在進行國會選舉，利昂總統於本月廿日在羅馬參加投票。（合衆國際社無線電傳眞）

極盡媚共之能事 基辛格赴西歐遊說 鼓勵與共黨國貿易

【巴黎廿日美聯社電】美國國務卿基辛格，星期天晚上，開始了他此行的目的，是爲期一星期的西歐之行，在尋求工業化國家，與蘇俄集團之間的貿易的共同建議。

他於預先擬好了的向廿四個國家的經濟合作及發展組織發表的演辭中，強調於與第三世界與蘇俄與其東歐附庸國之間的談判中，須有一致的立場的重要性。

基辛格在奧兩利機場發表簡短的聲明說：「組成經濟合作及發展組織的工業化民主國家，刻正處於經濟復甦的路途上……現目所面臨的挑戰，就是如何合作，以謀求進一步的進展。」

他說，星期一日與法國總統戴斯登舉行的會議，將有機會交換行將於波多黎各舉行經濟高峯會議的意見。

基辛格抵歐洲 出席經合會議

【巴黎廿日路透社電】美國國務卿基辛格訪問歐洲途中，今日抵達此間，他將與南非總理福斯特，討論非洲南部的前途。

基辛格將出席明天及星期二日在此間舉行的廿四國經濟合作及發展組織的會議。他將於星期三、四兩天，在慕尼黑附近的兩個德國市鎮，與福斯特會談。

福特對撤僑行動表滿意 透露巴解充份合作 撤僑工作得以順利

【華盛頓二十日美聯社電】福特總統說，巴勒斯坦解放組織和所有其他捲入黎巴嫩內戰的團體於星期日携手合作，從貝魯特撤出美國、英國和其他外國僑民。

福特於星期日在白宮玫瑰花園見記者們，表示他對此次撤僑行動極感滿意。這件事曾令他徹夜未眠直至清晨五點過後。

福特總統說：「巴勒斯坦解放組織和黎巴嫩境內的所有其他黨派組織均給予充分合作，使到我們能成功地撤出美國和其他國家的僑民而沒有任何意外發生。」

這是官方首次提及巴勒斯坦解放組織參與撤僑行動。

福特又稱讚國務院和國防部，并稱此次撤僑行動「計劃得好，執行得亦好」。

【貝魯特二十日合衆國際社電】美國於星期日從被戰爭蹂躪的黎巴嫩撤出二百六十三名美、英及其他歐洲國家的僑民。撤退行動在巴勒斯坦游擊隊員持槍警戒下從容不迫地進行。巴游提供安全保衛，又幫助把僑民的行李運上美國海軍的登陸艇。

尚有一千三百名美國人和六百五十名英國人留在黎巴嫩。其中有一人因遲到來不及登上登陸艇而被迫留下。

巴勒斯坦提供嚴密的保安措施，派出大批持有機關槍和火箭炮的人員警衛。黎巴嫩左派軍隊週圍巡邏，他們笑容滿面，甚且幫助携着行李的老年人登上登陸艇。

【莫斯科二十日路透社電】蘇聯今日沒有對福特總統決定用海軍登陸艇從黎巴嫩撤出部份美國和其他外國僑民一事發表評論。

塔斯社的華盛頓消息祇報道撤僑，但不加評論。

然而塔斯社指出，福特總統是決定使用無武裝船隻的。該社又引述白宮的一位官員的話說，巴勒斯坦解放組織曾保證疏散僑民的安全。巴解是蘇聯所支持的。

伏斯特抵西德 討論南非前途

【波昂二十日路透社電】南非總理約翰·伏斯特今天抵達此間，準備與美國之駐歐洲大使們和美國務卿基辛格，就這個由白人統治的南非的今後前途問題進行重要的會談。

此間的南非的外交官員指出，最近南非發生之種族暴亂是有人企圖在伏斯特竭力結束其國長期政治孤立之時，掀起暴動，以打擊和困擾伏斯特。

西德政府今天指出，南非現時的局勢明顯地是一項警告，即是解決南非種族問題不能再事拖延。

西德政府說，它將利用伏斯特這次到訪之機會，勸告他必須採取緊急措施來結束南非種族歧見。

伏斯特定於星期五與西德總理舒密特進行會談。而南非外長穆勒則於星期六與西德外長金敘會晤。

福特 列根 決戰 堪薩斯城

目前列根落後六十五票

【華盛頓廿日路透社電】共和黨總統候選人提名的角逐，在週末的時候進行得更爲緊張，朗奴列根在五個州的代表選舉中得五十五票，而福特總統則得卅九票。

在愛奧華、達拉瓦、德薩斯、科羅拉多、華盛頓等選舉結果揭曉後，福特總統共得一千代表票，而朗奴列根則得九三五票，兩人都未得夠於八月在堪薩斯城舉行的黨大會提名所需的一一三〇票。

然而，兩人都預言自己可於堪薩斯城取得勝利。福特總統在愛阿華州得十九票，列根得十七票，這是競爭得最激烈的一州。

在被視作前加州州長朗奴列根的家鄉領土的華盛頓州，列根昨天得卅一張代表票，而福特則得七票。

福特總統在達拉瓦州的代表選舉中，獲得十七票中的十三票，而列根在科羅拉多及德薩斯州則贏得七票。

在民主黨方面，前喬治亞州州長卡特，現目實際上已獲得別人無法爭奪的地位，他已獲得較提名所需的一五〇五票多出數百張的票，這使他於下月黨提名大會在紐約舉行時，必然可以勝出。

衣索匹亞國王 傳被窒息而死

【倫敦廿日美聯社電】倫敦的「泰晤士報」於星期一在首頁報導，謂根據現時來自亞的斯亞貝巴的消息，衣索匹亞國王塞拉西是被窒息而死的。該報說，但是沒有直接的証據來支持上述的消息。

亞的斯亞貝巴的革命政府則堅謂這八十三歲的國皇於一九七五年八月廿六日晚感覺有病，並於翌晨被發現倒斃床上。

在引述他所謂來自亞的斯亞貝巴的消息時，「泰晤士報」記者史賓尼亞寫道，「據稱，塞拉西是在一間木屋內被窒息致死的，他是被幽禁在皇宮的院子裡，而其屍體則爲人秘密移去埋葬，可能是葬在院子外。」

史賓尼亞特別指出，醫生證明塞拉西年登大耄，但健康特佳，雖然在其死亡前的兩個月曾進行過手術。

他報導，當局堅持毋須驗屍來尋求死因。

他補充說：「眞正的死亡原因可能永遠不會知道，但人們對於官方敘述國皇之死的消息不無懷疑。」

加航空機師 集體罷工

【蒙特里爾廿一日美聯社電】大多數加拿大商辦航空公司的機師於星期日罷工；他們罷工的理由是認爲空中交通控制員與政府對於使用法國語文之爭論已危害機場的安全。

外國航空公司不受影響；非加拿大的民航班機，大多數都照常飛行。

但是，絕大多數的加拿大航空公司則取銷了國內以及部份國外航線的班機。

華國鋒抨擊蘇俄野心 轉贈「紙老虎」名稱

【東京廿日美聯社電】據北平「新華社」訊，毛共「總理」華國鋒星期日傍晚時份說，蘇俄已成爲「新的世界大戰的主要來源」。

華某於歡宴澳洲總理傅利沙席上說，蘇俄正在製造麻煩事件，和實行在全球擴張「無孔不入」。

但他又強調，蘇俄祇不過是頭「紙老虎」，它雖具有野心，而是沒有力量的「外強中乾」的。

華國鋒對傅利沙說：「全世界人民，祇要提高警覺，加強團結和敢於作戰，必然可以擊敗蘇俄狼子野心的。」

華國鋒並沒有直指蘇俄的名字，他盛讚澳洲和紐西蘭公開譴責「那個超級强國的擴張主義的行爲」之舉。這是毛共指責蘇俄的一種方式，強調目前的批鄧運動，並沒有影響工業和農業的生產。

於星期日早上抵達北平的傅利沙對華國鋒說，澳洲要把握着有關安全問題的要點。

他說：「澳洲決心與其他國家一致行動，來維護澳洲的獨立。澳洲反對任何大國支持他人。」

美高級經濟顧問謂 經濟復甦正在放緩

【華盛頓廿日合衆國際社電】福特政府的高級經濟顧問星期日說，經濟復甦正在「放緩」中，而一九七七年仍將繼續如此。

經濟顧問委員會主席格林斯班說：「復甦的速度分明在降緩中。」他是和財政部長西門在美國廣播公司的問答節目中所這樣表示的。

他們對於通貨膨脹的「再度開始」，表示關注，「因爲這是破壞經濟復甦的重大事件。」

格林斯班說：「我認爲百分之五至六的通貨膨脹率不能無限期地維持下去，它如果不上昇則會下降。」

他又說：「我們的失業人數，已由一九七五年五月的百分之八點九，跌至一九七六年五月的百分之七點三，但如果想它繼續迅速地下降，即是不現實的。」

華盛頓緋聞揭秘

國會山上的金髮肉彈

從國會大廈辦公室到衆議院餐廳，要坐一小段火車，我時常陪伴光明先生的賓客前往餐廳，我們等車時常可看到大名鼎鼎的人物，我很驚訝，那天竟然看到卻爾登希斯頓和約翰蓋文。

對國會的高級人員，來訪的外交官或貴賓，他們備有專用車廂。但是，幾乎總是這樣，如果其他的車廂已經坐滿了像我一樣的普通職員，一定會有人把我拉進「頭等」旅客的車廂。我的試用期還沒有滿。可是，我已經成爲國會山莊討人喜歡的人。

我替光明先生工作整整四星期後，有一天接到指示，要我陪同兩位相貌堂堂的紳士到衆議院餐廳去見我的上司，我從報紙和電視上認出這兩位男士的面孔。即使是這樣出名的男人，遇上了我這樣活潑的女孩子陪伴他們，他也樂得心花怒放，我引起了他們的注意。

其中一人建議我陪他們吃飯，另一人馬上同意。由於有女人在場，餐桌上的談話十分輕鬆，最後，光明先生總結說：「伊麗莎白是我們這兒最討人喜歡的人。」

基文和阿里克斯咯咯地笑，我們一起渡過幾小時非常愉快的時光。

文，他的像貌好，名譽好，個性也好。我承認，他對我很有吸引力。

光明先生總是把我和各方面關係都很好的人拉在一起。他最喜歡問：「某某人對你有甚麼好處？」他在本地沒有聲望。」他肯定地說，在華府要有權力才行得通，否則，等於破產。

他提醒我，基文是一位非常重要的律師，由於他在參議院聽證會中的表現，他的名聲遠播到華府以外的地方。他正是我應該結識的人。實際上，他要幫我一個忙，安排我在明天黃昏時和基文坐遊艇出遊。我祇要帶一些吃的東西，再帶一個漂亮的女伴一起就行了，目的是使氣氛自然。

雖然我在國會山莊工作還不到一個月，我已經引起「國會週刊」的注意，他們訪問過我，而且拍了一張我穿著低胸緊身衣的照片。那一期的週刊必定會轟動，我迫不及待地想到它的宣傳效果。不僅如此，兩星期前還有人請我拍電視影片。我正要完成錄影，我穿著比基尼泳裝，手指上佩了一根針，在攝影機前跳來跳去，刺破頭上的氣球。

一直到下午三點，我才回到辦公室，爲晚上的約會作最後的安排，就在這時候，光明先生打電話來，眞叫人生氣。他在電話裡大吼：「妳跑到那裡去了，你要我怎麼辦？」

我摸不著頭腦：「怎麼回事，老闆？」我一向……

他大吼：「那篇該死的報導，說甚麼國會山莊的金髮肉彈，妳想全美國的納稅人看了這篇報導會怎麼說？」

啊！「國會週刊」的報導，我忘了向他提起。那篇報導像一顆炸彈一樣爆炸，使我們這一帶像維蘇威火山，隨時會爆發。

在華盛頓幾年，杜克·柴伯特是我認識的人中唯一眞正具有民主精神的朋友。杜克對來到L街他餐館的所有客人，一視同仁，熱誠款待，而我的情史上一些重大勝利和慘敗也是在他那兒發生的。

杜克體型高大，胸襟寬闊，當他問你「今天好嗎？」這類問題，總是發自內心的關懷，他爲人慷慨好客，一付特立獨行的模樣，頭髮稍長，面容親切，他週旋於這些有權有勢的人中間已多年，我想除非來人太過粗鄙，否則，他根本不把階級、身分放在眼裡。

隨便那一天，他那寬敞、俱樂部式的餐廳高朋滿座，盡是華盛頓本地的聞人政要，還有外地來的知名之士，對後者來說，到華盛頓而不光顧杜克的餐廳總有點未盡興之感。

不用說，我一直是柴伯特餐館的常客，每當我在衆人中看到一張頗有名氣的新面孔時，杜克和他的密友們總是會爲我大眼睛裡流露出的敬畏之意咯咯而笑。我在杜克的餐館裡碰見過演員布萊恩和塔克，歌星東尼·馬丁，前明尼蘇達州參議員尤金·麥卡錫，以及國家民主委員會主席史特勞斯。在水門案審判期間，我與米契爾的律師亨德利，席里卡法官，和其他許多涉及此案的人士都有過握手之緣。

對於名人，我始終懷有崇拜之心，此外，我還總是暗地裡希望，有這麼一位願要之士能夠助我實現我的明星夢。爲達到目的，我想法子認識了一位電影協會的主席傑克·瓦倫提，傑克十分和……

南非黑人暴亂雖止 缺糧情況又成隱憂 當局考慮採取緊急措施

【南非·約翰尼斯堡廿日路透社電】南非所有種族的教徒今天在數堂聚會中祈求黑人區的持久和平；上星期，這些黑人區發生連串的種族暴亂事件，造成最少有一百〇九人喪生。

這些仍然冒煙的黑人區，經過了三天的騷亂後，繼續保持一片寧靜。

警方消息來源指出，遭在約翰尼斯堡外圍有一百二十萬黑人居……重的問題，是糧食嚴重短缺。

由於食品店在動亂中被燒毀或被搶掠，這裡的黑人幾乎要全完依靠家中所有的糧食爲生。約翰尼斯堡的批發商，早在上星期三暴亂開始時，已經拒絕冒險去運送物品到騷亂現場。

警方消息來源透露，有關當局會留意運送糧食工作於明天是否恢復正常，然後效慮採取緊急行動。

據統計，財物的損失程度將會達到數百萬鎊之多。單就蘇維圖鎮而論，所有非洲人之行政機關全部遭受破壞、學校、診療所、商店、俱樂部，最新的豪華酒店、酒吧及售酒店都先後一一遭受搶掠焚毀。

福特與寡婦：本月十九日，福特總統在華盛頓附近的安德魯斯空軍機場把從棺木上取下的國旗遞給經濟參贊羅拔·華力的遺孀艾蓮·華力夫人。主要的官員們均到機場迎接在黎巴嫩遇害的華力和美國大使美萊的遺體。在中間的是福特總統在黎巴嫩危機中的代表布朗。（合衆國際社無線電傳眞）

婦科 兒科 五卓其 診所：灣仔軒尼詩道二六九號光華大廈五樓（即史超域道口）

最新款式 電風扇

枱扇：8吋 $55. 9吋 $78.5 10吋 $95. 12吋自動時間製 $160. 14吋 $156.
地扇：14吋 $198. 16吋 $220.
掛牆扇：12吋 $120. 14吋 $135.
樓底扇：16吋 $175. 寧靜

台灣民生物產有限公司 九龍總店：尖沙咀東英大廈 旺角分店：荔枝角道廿二號 灣仔分店：莊士敦道二十號 北角分店：英皇道一三三五

聯刊本報日·晚報小廣告可獲下列巨獎

頭獎可獨得總值二千九百元之美雅裝飾公司精美貨品，包括：
(一)六角型組合裝飾櫃壹套（見圖）
(二)豐型六角組合活動酒吧櫃壹套
(三)奧地利美麗彩色水晶枱燈壹座

在本年六月份內聯刊本報日晚報小廣告一天或以上者（每天每段共收費四元，醫藥類除外），可獲得本巨獎。本報將於六月八日下午五時半在本報社由本報董事公開主持抽獎，歡迎各小廣告客戶屆時請持收據惠臨參觀，並於七月八日在本報日晚報公佈中獎號碼，中獎客戶請憑收據領獎。另設安慰獎五名，可獲下列獎品中一份，亦由抽籤決定：第一至第五名安慰獎依次爲：
(一)新泰貿易公司康樂電動按摩墊壹個
(二)金寶通公司電子鐘壹個
(三)台灣民生物產公司仿古陶瓷花瓶壹個
(四)嘉蘭牌兩色筆壹枝
(五)榮泰乾濕電兩用電子計算機壹個

工商晚報 分類廣告 銷數廣 效力大 收費廉

每段大字四個，小字三十四個，每天二元（日晚報聯刊，每天每段共收四元），醫藥類每天三元，不折不扣，以四段爲限（日晚報聯刊，不在此限）。

凡涉及法律性廣告，請攜同身份証來本報辦理刊登手續。

洽刊處
(一)中區辦事處利源東街八號地下 電話：二式五四九五·二式壹式三八
(二)灣仔分域街十八號本報廣告部 電話：二七九三零七·二八零七零八
(三)彌敦道壹零零號東英大廈式零壹室生記租務處
(四)旺角荔枝角道廿二號東興大廈生記租務處
(五)油麻地上海街三壹九號
(六)九龍城周生生珠寶金行有限公司（太子道四三二號）
(七)青山道周生生珠寶金行有限公司（青山道三二六號）
(八)油麻地周生生珠寶金行有限公司（彌敦道二二一號）
(九)旺角周生生珠寶金行有限公司（彌敦道七〇七號）
(十)深水埗周生生珠寶金行有限公司（大埔道四七號）
(十一)佐敦道周生生珠寶金行有限公司（佐敦道卅七號L）
(十二)紅磡周生生珠寶金行有限公司（蕪湖街九九號）
(十三)荃灣周生生珠寶金行有限公司（荃灣青山道一九九五號C）
(十四)元朗周生生珠寶金行有限公司（元朗青山道八七號）
(十五)九龍彌敦道一〇〇號東英大廈台灣民生物產有限公司
(十六)北角英皇道一三五至一四三號民衆大廈台灣民生物產有限公司

招租

汽水櫃平讓：名廠不銹鋼九成新，打汽水櫃一個機件良好合用有意請電K875598洽

狼狗女讓：德國狼狗女60天有出世紙平售五百鄉子山仁義村大型YB96電話K271725劉

租售

旺區橫門出租：地近彌敦道最合電器或油漆各行業做士多免間有水電廁及閣仔電③307746

大埔怡園：三房一廳另花園新裝修連傢俬飾售11萬有契可分期上午11時電七四七一式八

尖沙咀地王 一千五百呎 首期五萬五
全部冷氣·裝修齊備 吉售十八萬五 電話K317397洽

聘請

柯式印刷練習生：聘請柯式印刷練習生壹名，月薪四百元，有晉升機會，年18至20歲，無不良嗜好，要担保，有意者詳列履歷相片及電話函本報信箱W99號

聘請夜班排字員：位於港島機構聘請夜班排字員式名歡迎兼職，晚上七時卅分上班，有超額獎金，有意者詳列履歷電話函本報信箱W2號

聘請女性文員記錄：兩名中三程度「葵涌區」有意者請電話⑫式式六式三四謝小姐洽

商業

中聯搬運公司 專門搬屋 香港H-627922 628973 九龍K-333560 333532 彌敦道K-632345 628647

民衆裝修：坭水造木 油漆牆紙 傢俬裝飾 鐵器地板 ⑤791718

舊書 特高價收購中英文課本 輝記 ③824060

遊河 最悠久 446239 779076

幸福婚姻服務公司 徵求 出讓

恤苦憐貧 給他們幫助

喉 吳景雲 專科中醫 即日見效

蟲 毛文福蟲科 旺角彌敦道579二樓 驗便即取

善補靈藥 外施

潘柏 老中醫就診男婦兒科頑症經驗多 電話：K三壹一五二八

醫藥

郵貿至富：月入數百數千審譯英文費廉由美教授主理附郵GPO1552

調酒餐廳：留學美加專科導師教授出國留港一技傍身資料注重實習

遊艇班 招生